	品番	ブラケットカラー
	YT404KR #NW1	ホワイト
	YT404KR #MLW	ミルベージュ
	YT404KR #MWW	ダルブラウン
廃番	~~YT404KR #NRW~~	~~ナチュラルウッド~~
廃番	~~YT404KR #DRW~~	~~ダークウッド~~

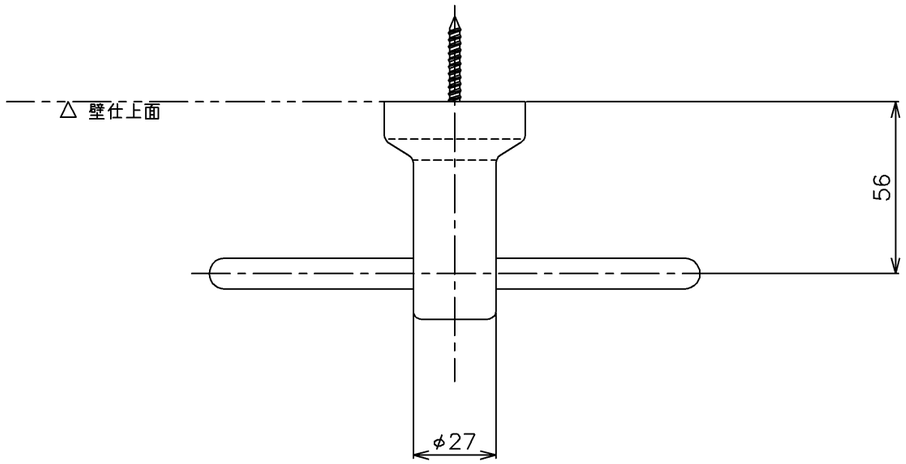

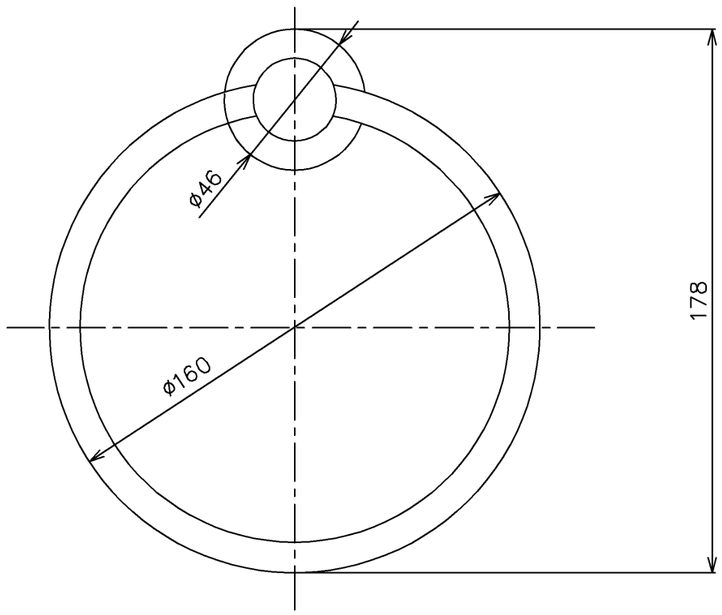

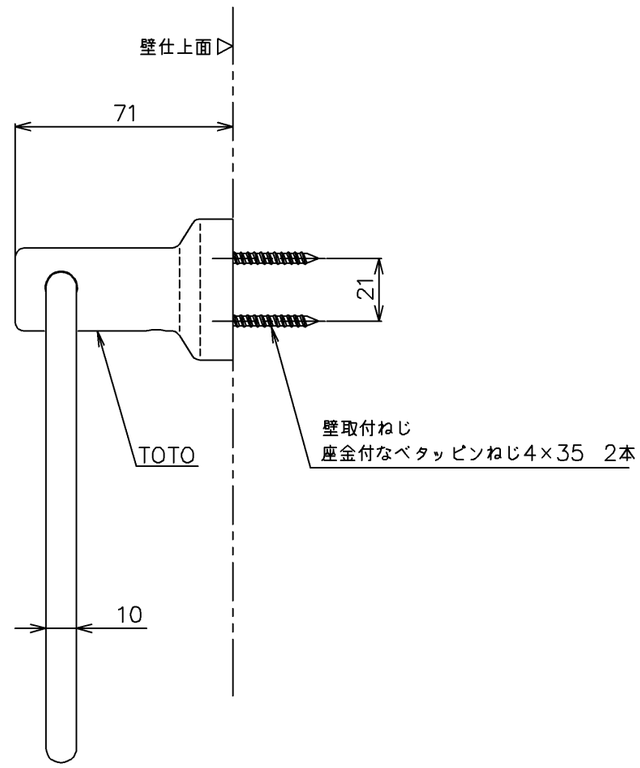

TOTO		単位 mm	名称 タオルリング
製図 金村	検図 秦　佐藤	日付 2018.05.09	尺度 1：2
備考 天然木（メープル材）　リング：アルミ ※リング可動式			品番 YT404KR
			図番 YT404KR

A3