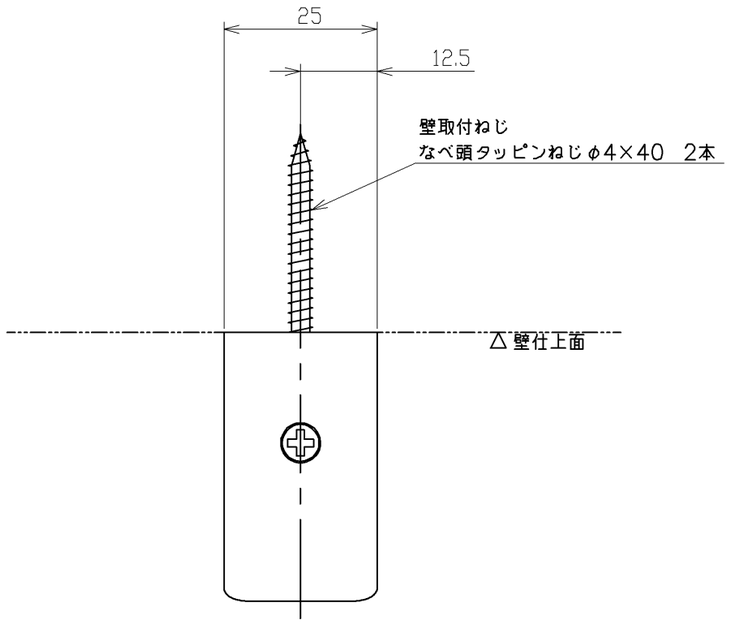

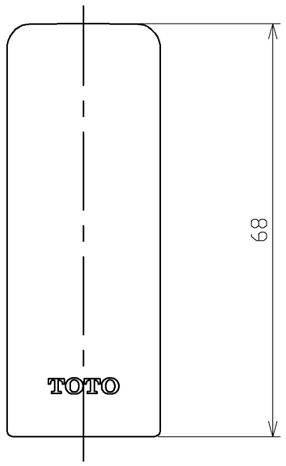

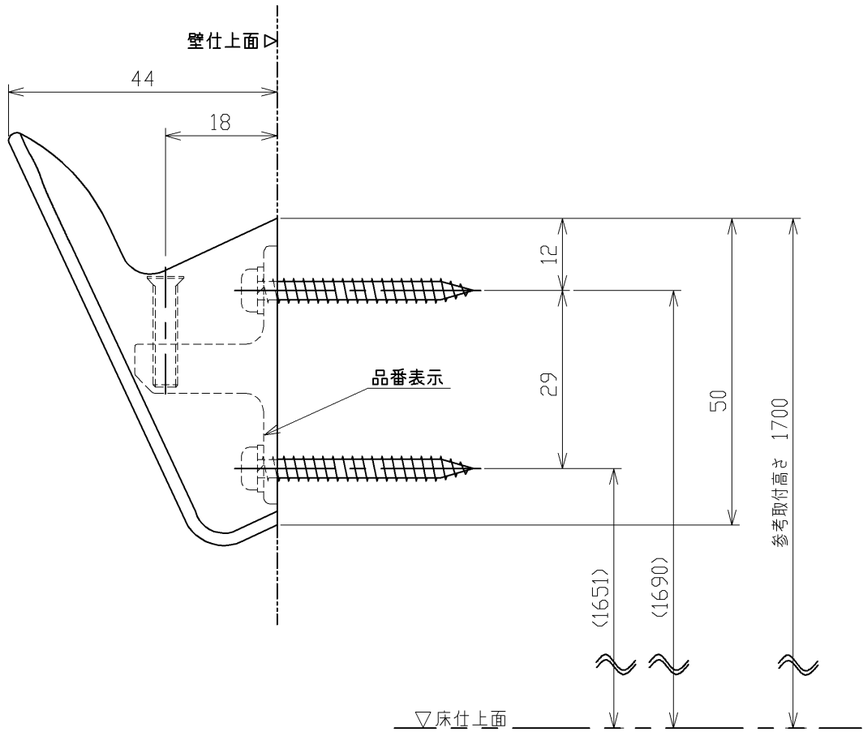

- 取付面には厚さ12mm以上の構造用合板（ＪＡＳ規格品）、または同等以上の強度のある下地材を使用する。
- 取付面がコンクリート下地の場合は、同梱の樹脂プラグを使用する。

TOTO			単位 mm	名称 ローブフック
製図 金村	検図 真鍋 長谷 高良	日付 2020.8.28	尺度 1：1	品番 YRH902
備考 材質：亜鉛合金製（クロムめっき仕上げ）				図番 YRH902

A3