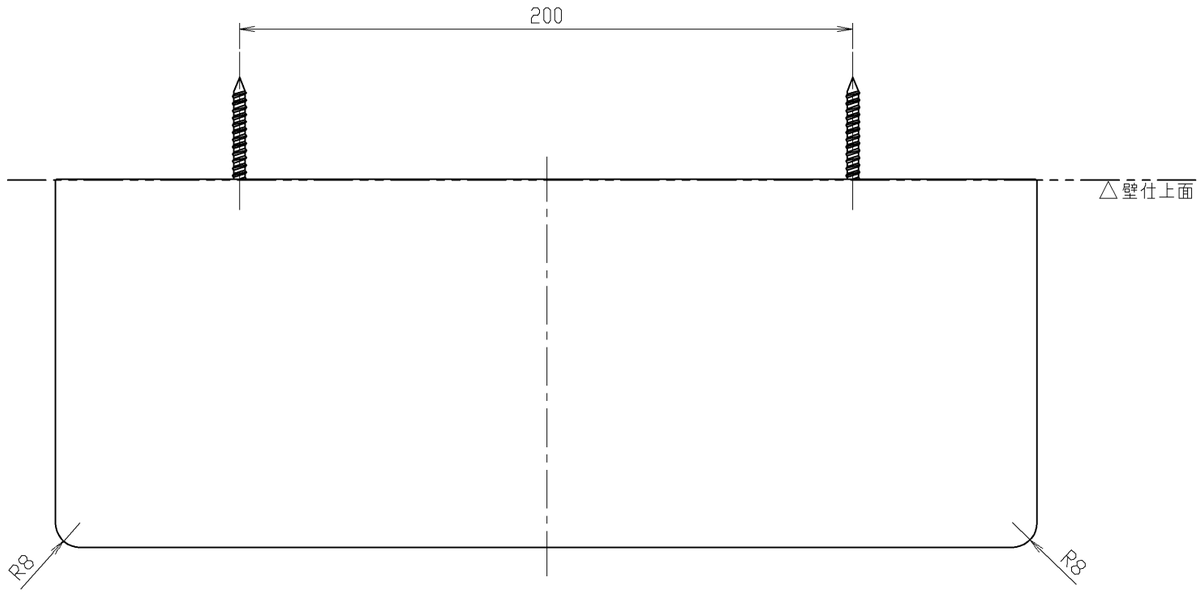

●機能
・立ち座りラク棚付（耐荷重　６００Ｎ）
・ワンハンドカット機能付
・フロントワンタッチ機能付

●使用に関するおねがい
・使用可能ペーパー：外径１２０ｍｍ以下、幅１０５～１１４ｍｍ、芯内径φ３８ｍｍ程度
※芯なしペーパー太穴（内径φ３２～３８ｍｍ）を使用すると、使いづらい場合があります。
・商品の清掃時、シンナー、ベンジン、酸性・アルカリ性洗剤は使用しない。

●取り付け前の準備
・壁取付には、必ず付属の座金φ１２、ｔ１。２を使用する。
・取付面には厚さ12mm以上の構造用合板（ＪＡＳ規格品）、または同等以上の強度のある下地材を使用する。
・取付面がコンクリート下地の場合は、当社指定の固定金具〖品番T110D28 樹脂プラグ20個入り(φ6×30、下穴φ6)〗を使用する。

●設置に関するおねがい
・屋外や浴室などの水が掛ったり湿気が多い場所には設置しない。
また下地および商品を水にぬらさない。

●取付位置
・紙巻器の取付位置は、紙巻器の上面・中心が便器先端から前方１００ｍｍ、床から高さ７００ｍｍを目安に現場の状況に応じて取り付ける。
●化学物質管理基準
・ホルムアルデヒド発散等級区分「F☆☆☆☆」適合
・4VOC基準「４VOC基準適合※1）」適合
※1）4VOC基準適合は社団法人　日本建材・住宅設備産業協会の登録商標

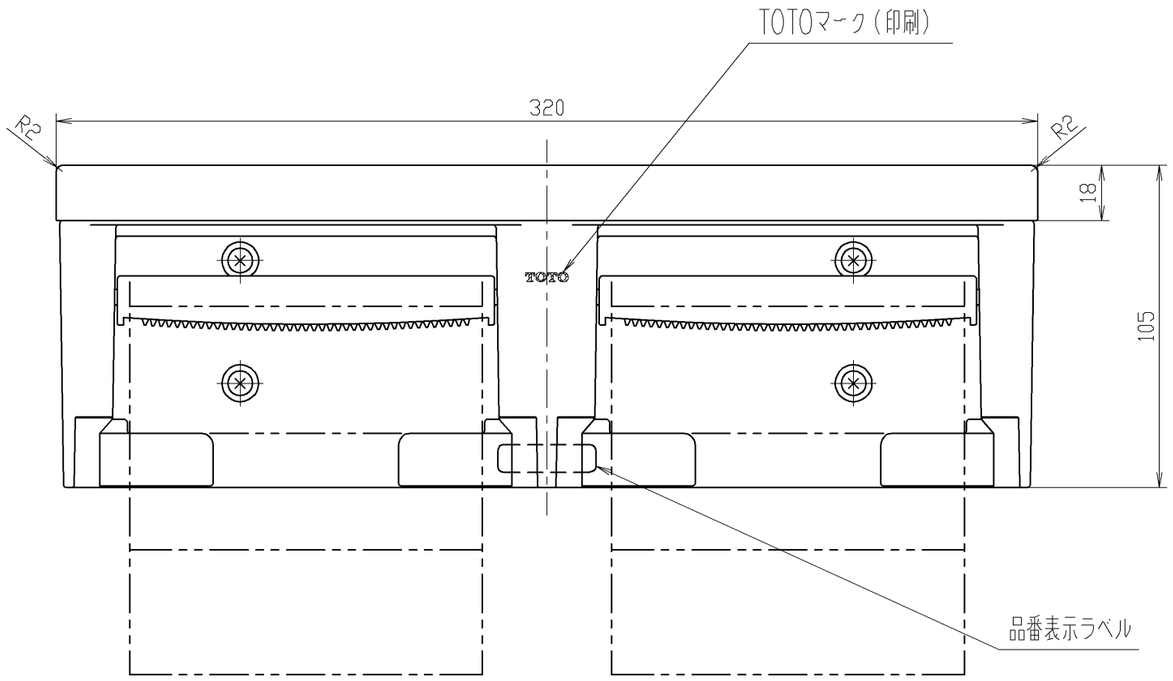

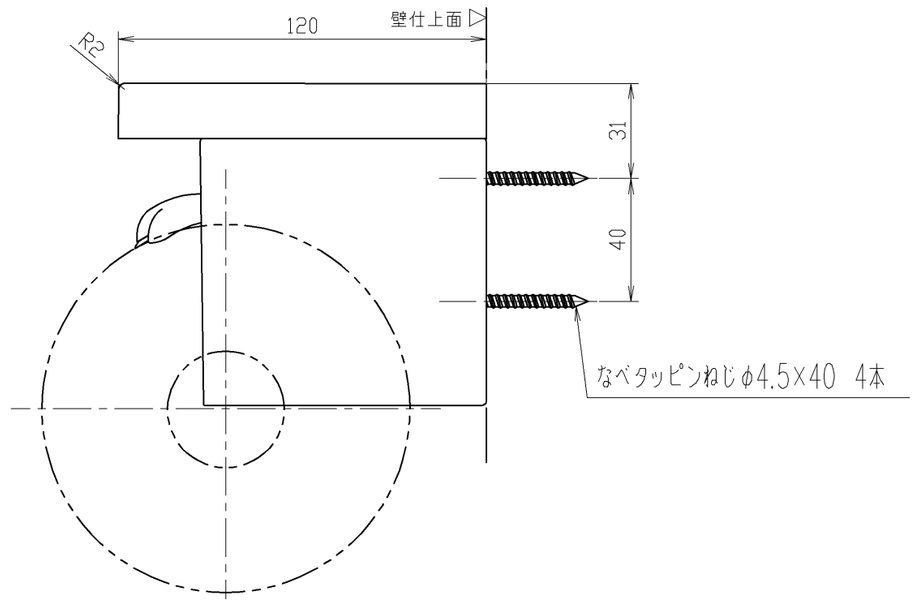

	製品品番	棚色	紙巻器本体の色
	YH600FMR #NW1	#NW1（ホワイト）	#NW1（ホワイト）
	YH600FMR #EL	#EL（ライトウッドN）	#NW1（ホワイト）
	YH600FMR #MW	#MW（ダルブラウン）	#NW1（ホワイト）

TOTO			単位 mm	名称 棚付二連紙巻器
製図 真鍋	検図 秦　吉冨	日付 2020.8.28	尺度 1：2	品番 YH600FMR
備考 棚：木質製（MDF）＋PETシート貼り 紙巻器本体：ABS他（ホワイト）				図番 YH600FMR

A3