番号	部品番号	部品名称	材質	必要数	備考
1	EW40070R ~~#WW~~ #NW1	二連紙巻器（芯ありペーパー対応）	ABS他	1	紙切板2個を含む
2	YPH31015R #＊＊＊	棚板	木（MDF）	1	
3	EW41101 ~~#WW~~ #NW1	紙切板	ABS他	2	
4	EW30112	壁取付ねじ	ステンレス	1	なべﾀｯﾋﾟﾝねじφ4.5×40・座金φ12　各4個
5	EW30047	棚板取付ねじ	ステンレス	1	座金付なべタッピンねじφ4×18　　4本組

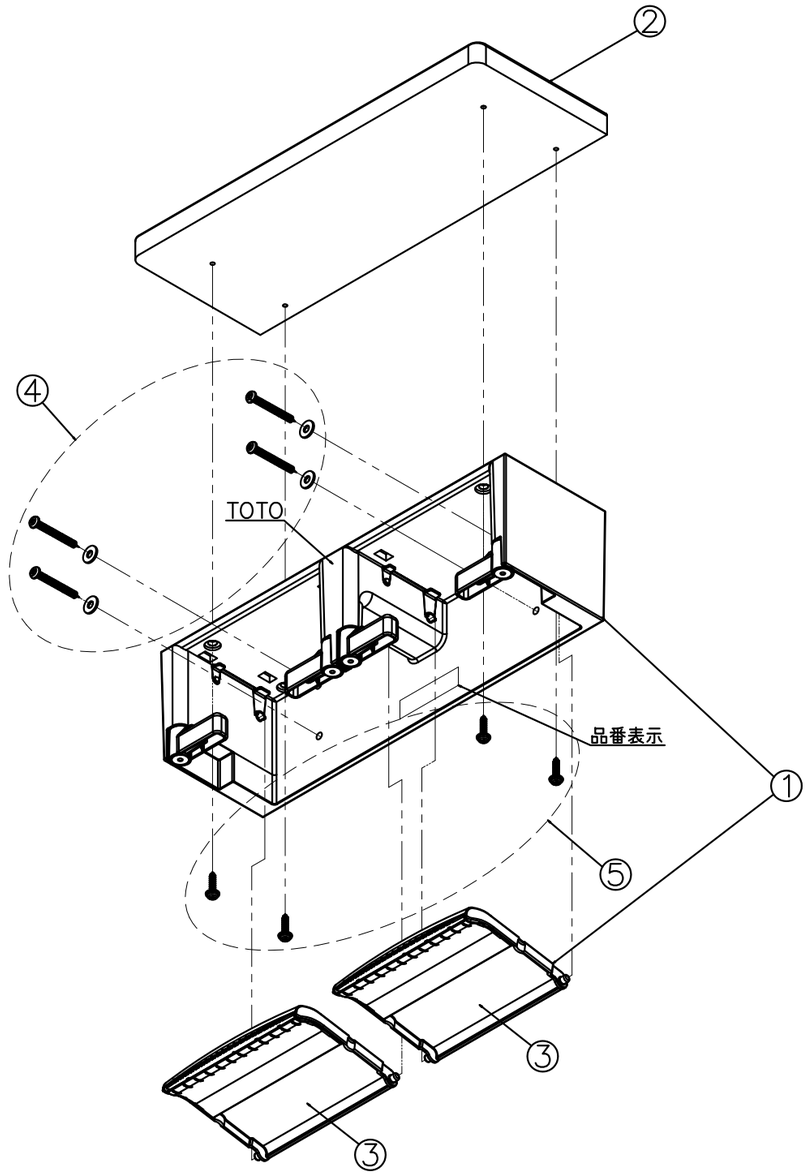

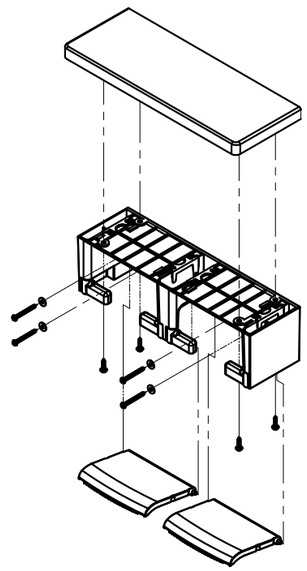

製品品番	棚色	紙巻器本体の色
YH600FM #DR2	#DR2（ダークウッドA）	~~#WW~~ #NW1（ホワイト）
YH600FM #NR2	#NR2（ナチュラルウッド）	~~#WW~~ #NW1（ホワイト）
YH600FM ~~#WW~~ #NW1	~~#WW~~ #NW1（ホワイト）	~~#WW~~ #NW1（ホワイト）
YH600FM #ML	#ML（ミルベージュ）	#NW1（ホワイト）
YH600FM #MW	#MW（ダルブラウン）	#NW1（ホワイト）

TOTO				単位 mm	名称 棚付二連紙巻器
製図 木場	検図 秦	承認 高良	日付 15.06.29	尺度 1：5	品番 YH600FM
備考 材質：棚　木（MDF），紙巻器本体　ABS他					図番 YH600FM

A3