施工注意書

■取り付け時と取り外し時に注意して施工してください。

YH150RSの場合

取り外し時

●裏面から見た状態を示しています。

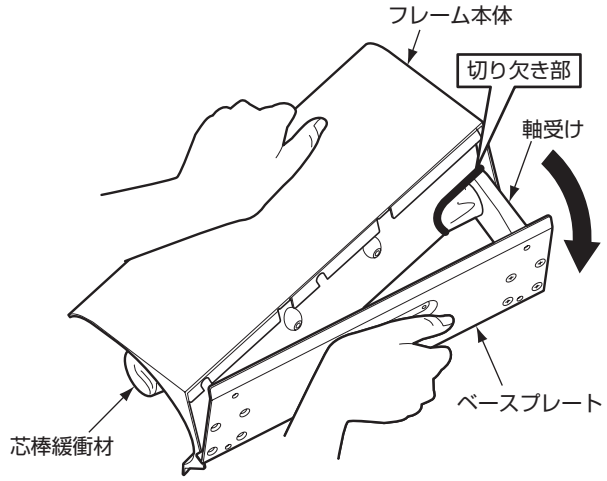

①図のようにベースプレートを手前に回転させ、フレーム本体の切り欠き部から軸受けを外します。

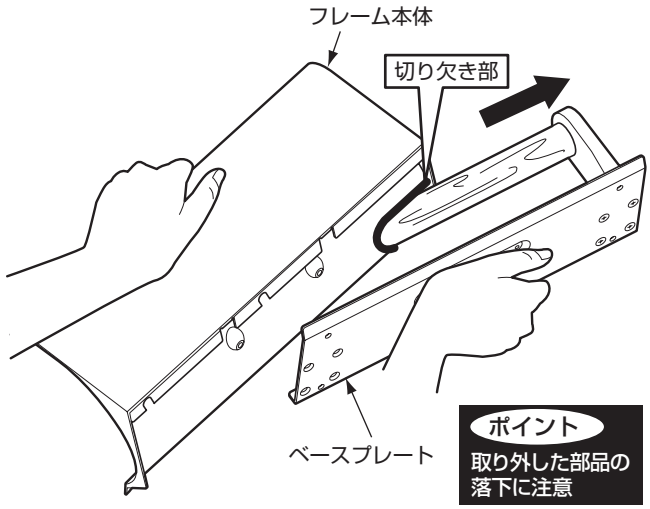

②ベースプレートをフレーム本体の切り欠き部に沿って矢印の方向にスライドさせ抜き取ります。

取り付け時

●ベースプレートを壁固定した後の手順です。

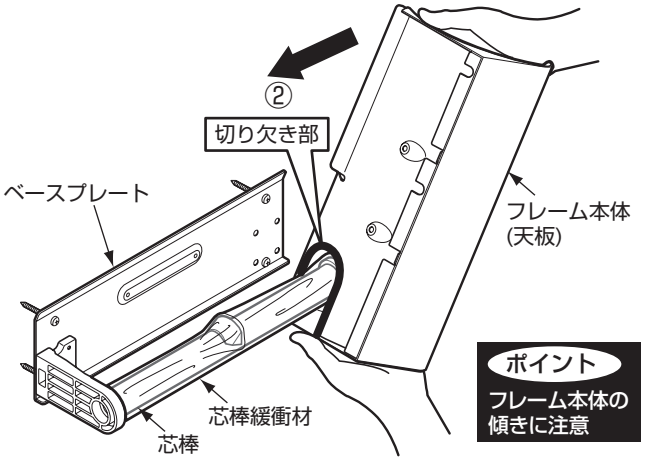

①図のようにフレーム本体の天板が手前になるように持ち、フレーム本体背面の切り欠き部に芯棒が入るように傾けます。
②フレーム本体の切り欠き部を芯棒に差し込み、芯棒に沿ってフレーム本体を矢印の方向にスライドさせます。

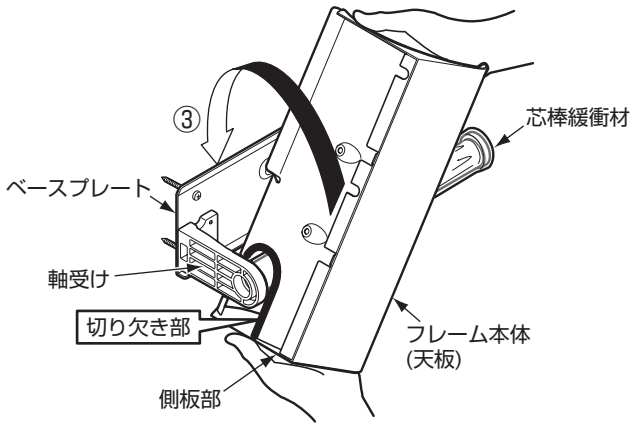

③フレーム本体の側板部が軸受けを通り越した状態で、傾けたフレーム本体を正面に回転させます。
④フレーム本体を軸受けに沿って壁側にスライドさせ、フレーム本体をベースプレートに引っ掛けます。

⚠注意 **芯棒緩衝材は、製品の施工後に外す**

施工時にフレーム本体が干渉し、芯棒に傷がつくおそれがあります。

■取り付け時と取り外し時に注意して施工してください。

YH150LSの場合

取り外し時

●裏面から見た状態を示しています。

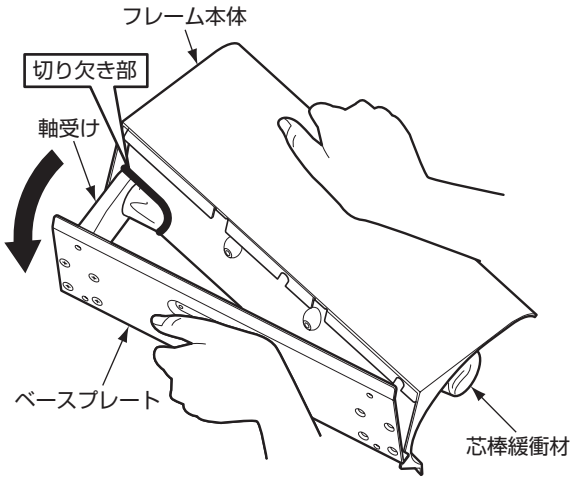

①図のようにベースプレートを手前に回転させ、フレーム本体の切り欠き部から軸受けを外します。

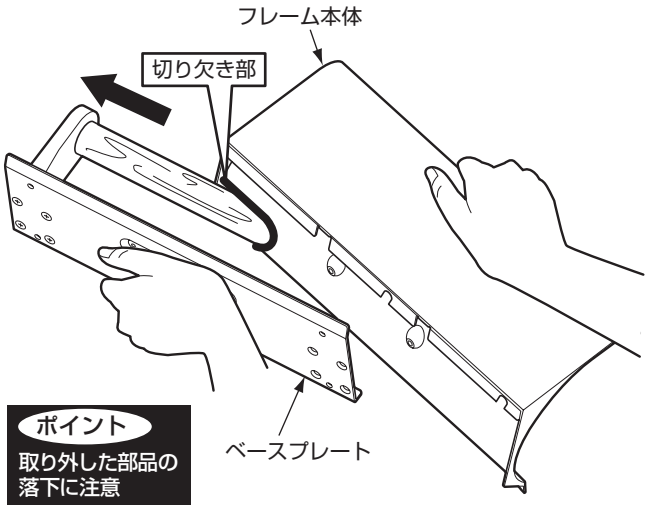

②ベースプレートをフレーム本体の切り欠き部に沿って矢印の方向にスライドさせ抜き取ります。

取り付け時

●ベースプレートを壁固定した後の手順です。

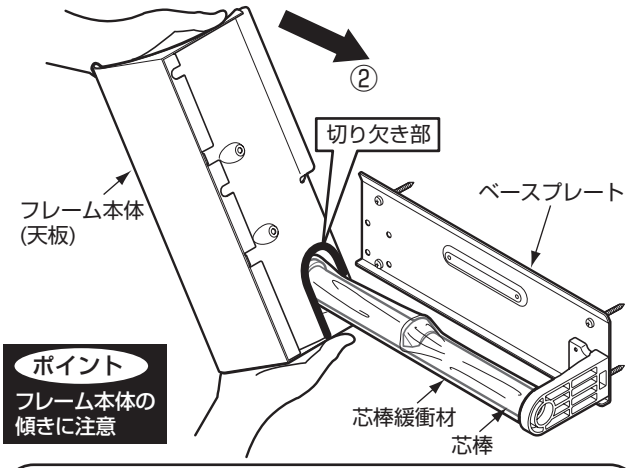

①図のようにフレーム本体の天板が手前になるように持ち、フレーム本体背面の切り欠き部に芯棒が入るように傾けます。
②フレーム本体の切り欠き部を芯棒に差し込み、芯棒に沿ってフレーム本体を矢印の方向にスライドさせます。

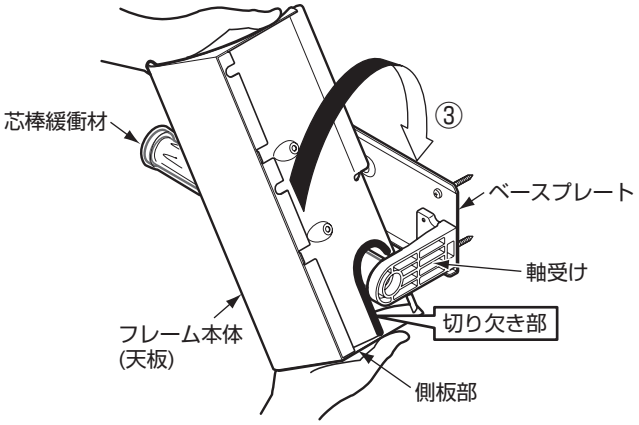

③フレーム本体の側板部が軸受けを通り越した状態で、傾けたフレーム本体を正面に回転させます。
④フレーム本体を軸受けに沿って壁側にスライドさせ、フレーム本体をベースプレートに引っ掛けます。

⚠注意 **芯棒緩衝材は、製品の施工後に外す**
施工時にフレーム本体が干渉し、芯棒に傷がつくおそれがあります。