① 側板本体

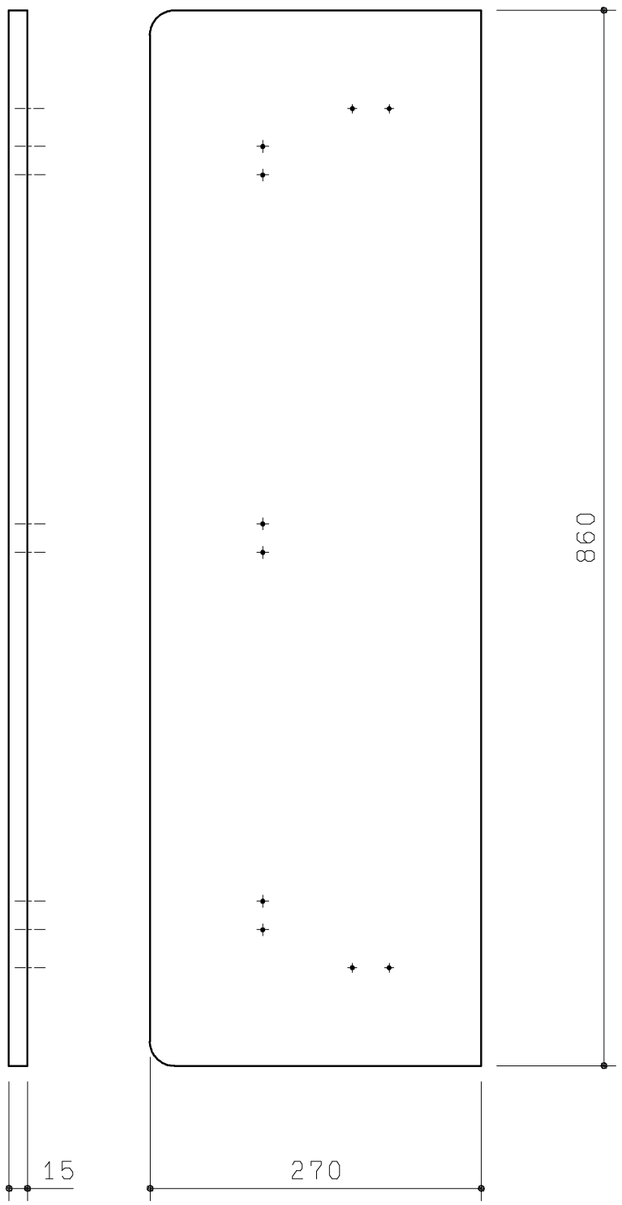

② 側板上部固定材

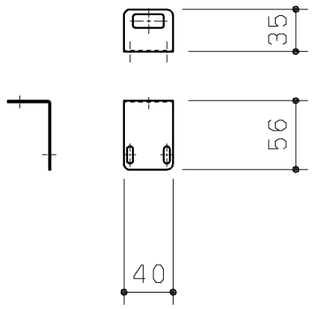

③ 側板中央固定材

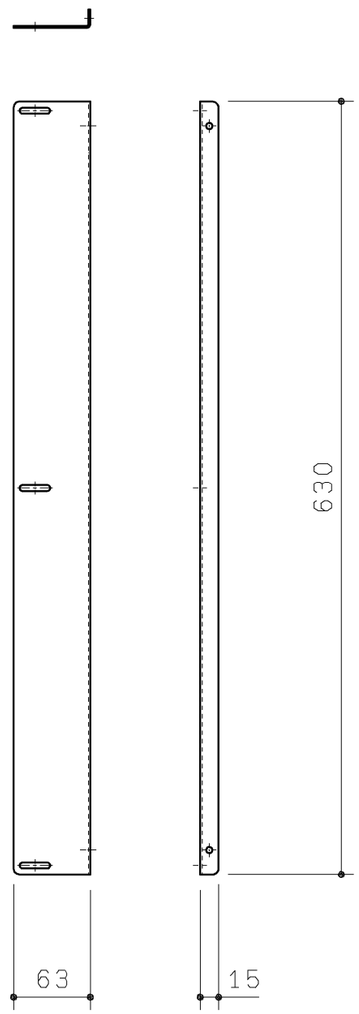

④ 側板下部固定材

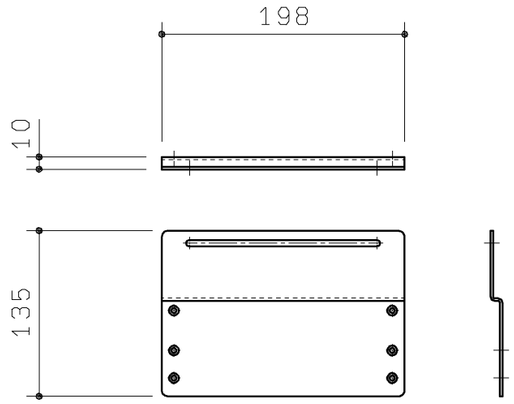

⑤ L形幅木

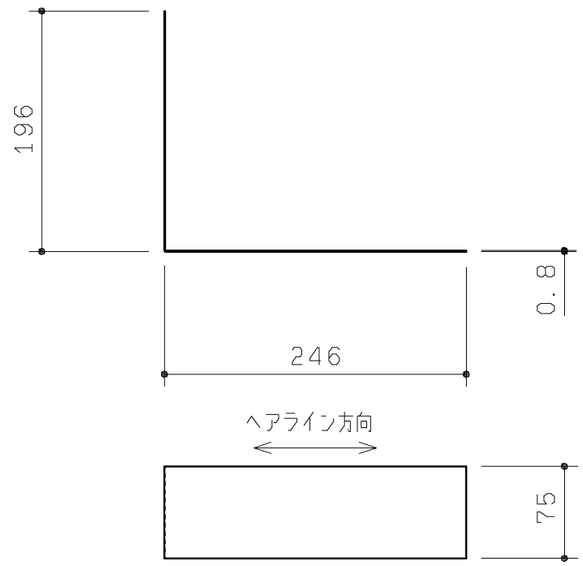

No	品名	数量
1	側板本体	1
2	側板上部固定材	1
3	側板中央固定材	1
4	側板下部固定材	1
5	L形幅木	1
6	バインドタッピン　4X12	7
7	皿タッピン　4X8	2
8	バインドタッピン　4X8	2
9	トラスタッピン　4X20	1
10	角座金M6	1

◆側板本体
・芯材：MDF
・表面材：PET
・色：ホワイト

◆側板上部固定材・中央・下部固定材
・材質：溶融亜鉛めっき鋼板

◆L形幅木
・材質：ステンレス　ヘアライン仕上げ

TOTO		第三角法	単位 mm	名称	壁掛大便器用　点検口付ライニング　側板
製図 植田	検図 島野 結城	日付 18.02.20	尺度 1：5	品番	UTR142
備考				図番	UTR142

A3