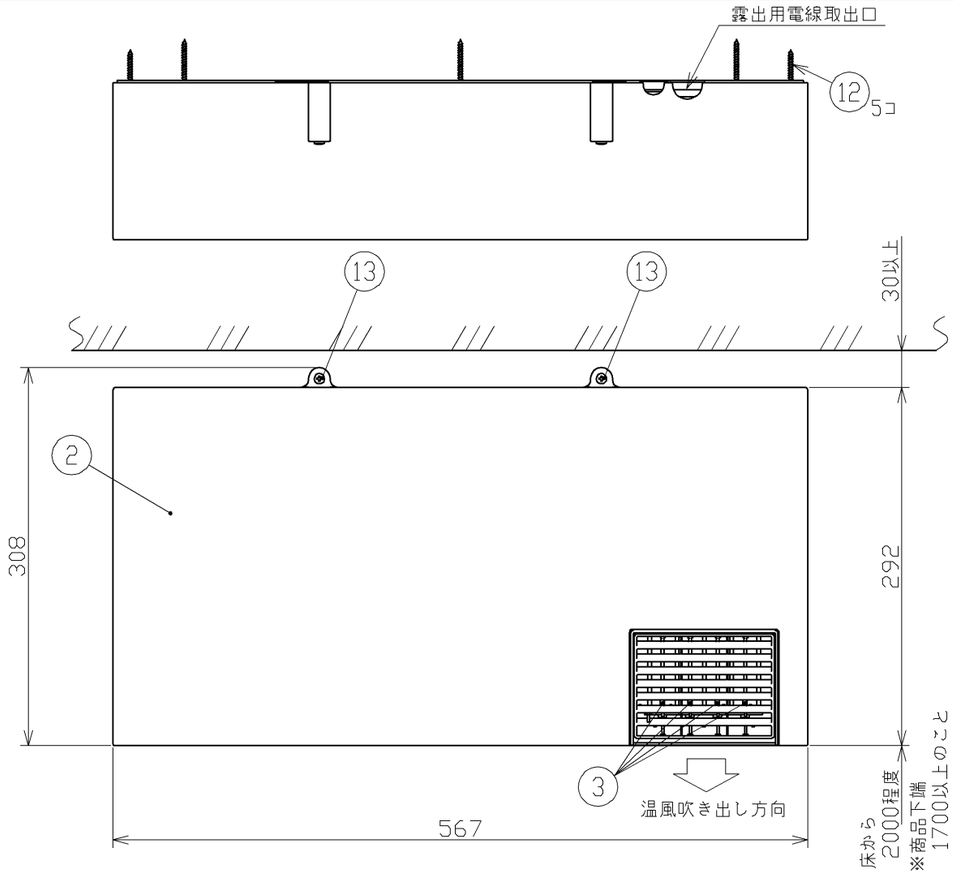

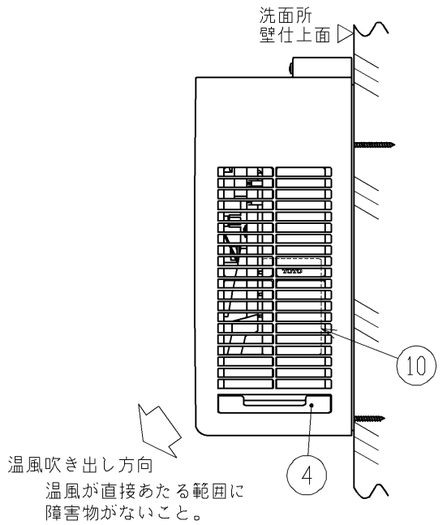

No.	品　名	個数	仕　様
①	本体ケーシング	1	PP樹脂　色:白色(#NW1)
②	表面カバー	1	PP樹脂　色:白色(#NW1)
③	吹出ルーバー	4	PBT樹脂　色:白色(#N45)
④	フィルター	2	PP樹脂　色:白色(#NW1)
⑤	電源端子台	1	速結端子タイプ
⑥	端子台カバー	1	SGCC t0.5
⑦	リモコン	1	ABS樹脂　色:白色(#NW1)
⑧	リモコンコード	1	3芯3m(リモコンとコネクタ接続)
⑨	表面シート	1	ポリエステル
⑩	製品銘板	1	ポリエステル
⑪	ベースプレート	1	SGCC t1.6
⑫	取付ねじ	5	φ4X35 トラスタッピンねじ
⑬	グリル取付ねじ	2	φ4X10 バインドねじ　色:白色
⑭	QR登録チラシ	1	上質紙
⑮	取扱説明書	1	上質紙
—	基板ケース	1	SGCC t0.5
—	ファン	1	PP樹脂
—	DCモーター	1	DCブラシレスモーター
—	ヒーター	1	PTCセラミックヒーター
—	イオナイザ	1	-

⑧リモコンコード(同梱品)(1:2)

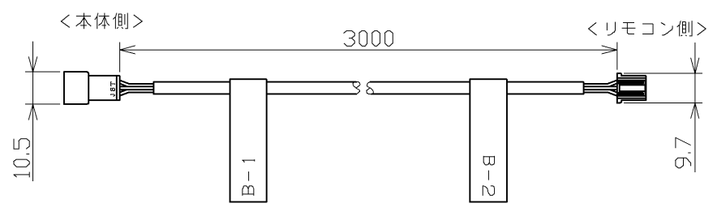

⑦リモコン(同梱品)(1:2)　壁開口寸法:H74×W45(開口誤差範囲:H74 $^{+8}_{-0}$, W45 $^{+5}_{-0}$)

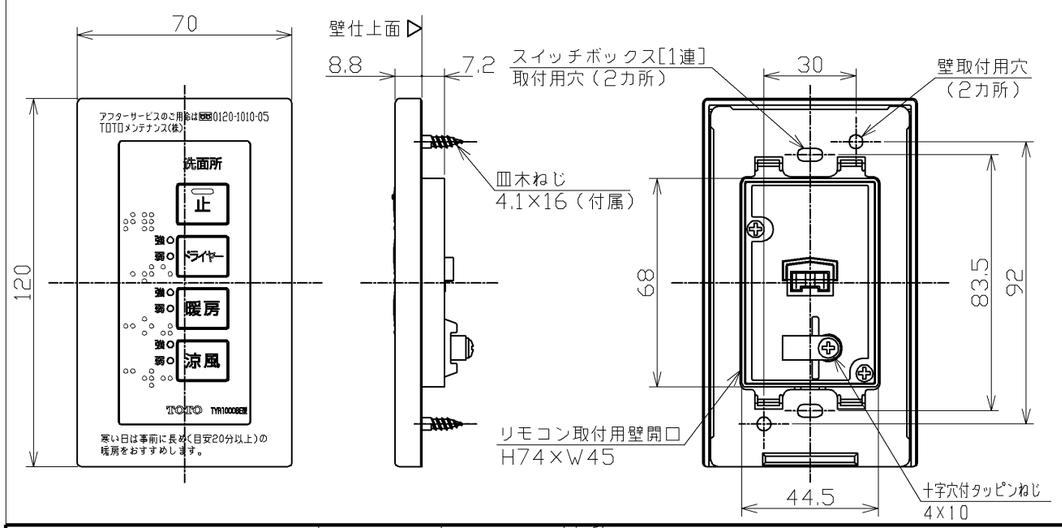

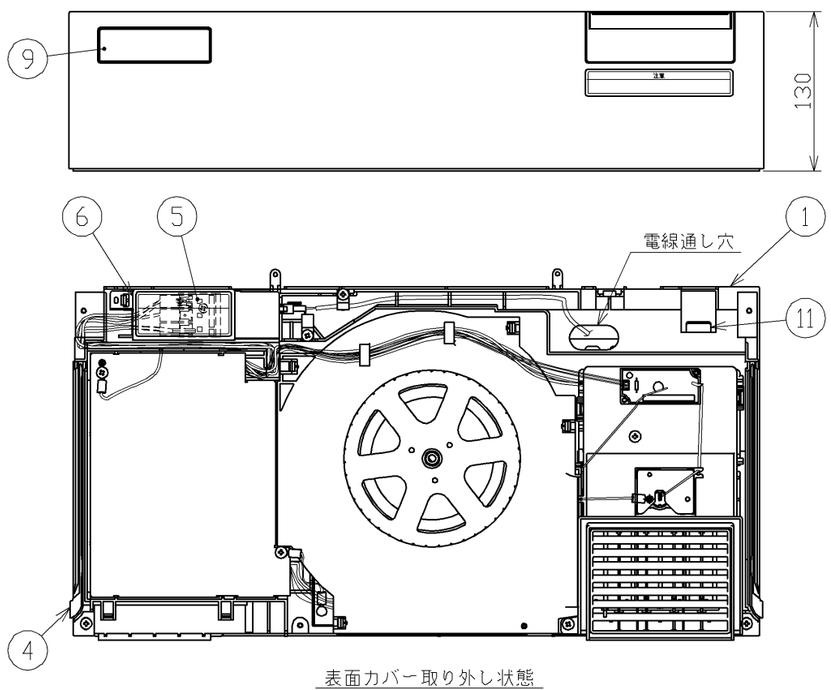

表面カバー取り外し状態

TOTO		単位 mm	名称 洗面所暖房機
製図 村上	設計 大友	検図 大田　臼井	尺度 1:5
備考 単相AC200V		日付 2019.01.23	品番 TYR1024BE
			(　)符号
			ページ 1/2

●設置条件

- 壁面に本体取付可能な下記平坦部があること。また、施工やメンテナンスを妨げる障害物がないこと。
- 温風吹き出し方向に障害物がないこと。

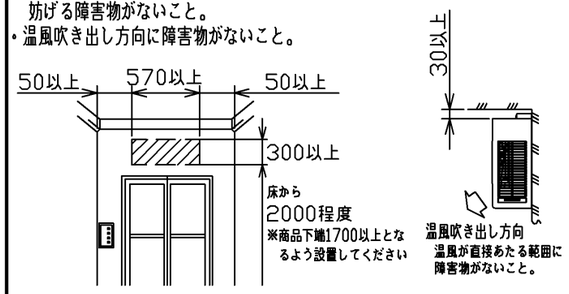

- 中空構造の壁や板厚が薄い壁、土壁などで、商品質量5.2kgを支持できない壁構造の場合、壁の補強工事をおこなってください。
- リモコンコードを壁埋込配線できない場合は、露出用リモコンアダプタ(市販品)が必要です。

●壁開口寸法・ねじ固定箇所

- ベースプレート固定用3カ所 ⊡印
- 本体固定用2カ所 ◎印
- 追加固定用3カ所 △印

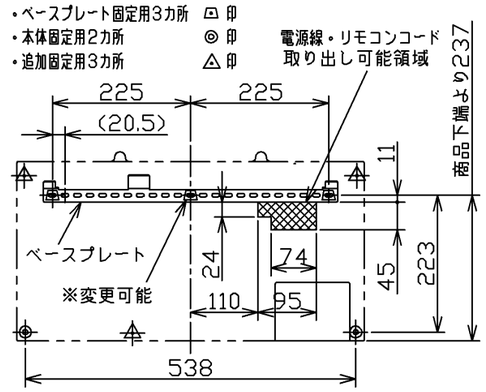

※ベースプレート固定用の中央のねじ位置は、変更可能です。調整してできるだけ間柱または補強木に固定する。左右のねじ位置で間柱または補強木に固定補強木に固定できない場合は、中央のねじ位置を調整して、間柱または補強木に必ずねじ固定する。
間柱および補強木に固定できない場所は、壁材に応じたアンカー(市販品)などを使って固定する。

⑭QR登録チラシ(1:5)

(サイズ:A5)

⑮取扱説明書(1:5)

(サイズ:A4)

特性表	機能		周波数(Hz)	消費電力※1(W)	循環風量(m³/h)	運転音※2(dB)	PTCヒータ
	暖房	強	50/60	2050	150	約48	ON
		弱		1130	100	約38	ON
	涼風	強		24	150	約48	OFF
		弱		10	100	約38	OFF
	ドライヤー	強		1250	150	約48	ON
		弱		1130	100	約38	ON

備考 ※1:周囲温度30℃(電気用品安全法 定格電力測定条件を参考に設定)にて測定した参考値です。
※2:無響音室にて測定した参考値です。[JIS C 9603]より

定格電圧		単相AC200V
定格周波数		50/60Hz
定格電力		2050W
安全装置	温度ヒューズ(ヒーター部)	103℃
	温度ヒューズ(端子台部)	102℃
	電流ヒューズ	20A、5A

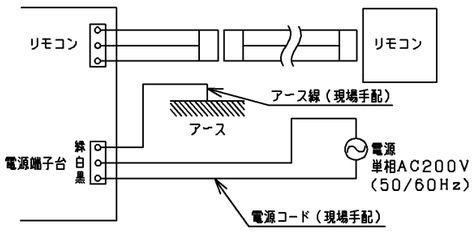

結線図

表示	意味
⚠警告	この表示を無視して誤った取り扱いをすると、人が死亡または重傷を負う可能性が想定される内容を示しています。

⚠警告

(1)浴室など湿気の多いところには設置しない。火災・感電の原因になります。
(2)電気工事は「電気設備に関する技術基準」「内線規程」および設置説明書に従って電気工事士の資格を持った方が行う。
不確実な接続をすると、接続部が発火し、火災の原因になります。
(3)必ず漏電遮断器を取り付ける。故障や漏電の際に感電する原因になります。
(4)指定する電源以外では使用しない。火災・感電の原因になります。
(5)アース(D種接地)工事がされていることを確認する。アース工事がされていないと故障や漏電の際に、感電する原因となります。
(6)電源線はφ2.0mmの単線(VVFケーブル)を使用し、確実に接続する。接続が不十分だと火災の原因になります。
(7)商品を雨漏りなどでぬれる場所に取り付けない。火災・感電の原因になります。

お願い

(1)本商品は一般住宅用です。業務用洗面所などには使用できません。
(2)耐熱温度が60℃未満の天井材・壁材を使用した洗面所には取り付けない。温風によって変色・変形する原因になります。
(3)取り付けに関しては、防災上の規制があり、ご不明な点がありましたら、所轄の消防署など行政官庁にご相談ください。
(4)単相AC200V 20A専用ブレーカーが必要です。
(5)ほかの暖房機器との併用や、1つの洗面所で複数台の設置はできません。誤動作の原因になります。
(6)【取り付けできない場合】以下の場合取り付けできません。
・洗面所以外の場所。
・取り付ける壁面に300x570mm以上の平坦部分が担保できない場合。
・壁面の材質により、ねじ固定、リモコン取付用の壁開口ができない場合。例)セメント、岩など
・電気容量20Aの専用ブレーカーで単独配線できない場合。
(7)洗面所暖房機用漏電遮断器を使用する場合は、感度電流15mA、動作時間0.1秒の高感度タイプのものをおすすめします。
(主観分電盤に漏電遮断器が設置されている場合は、必須ではありません。)
(8)適応洗面所サイズは1.5坪までです。
暖房の効果は外気温度および洗面所構造(壁・床材・広さ・断熱材の有無・窓の有無など)により異なります。
(9)工事完了後は、確実に作動することをご確認ください。詳細は設置説明書を参照ください。
(10)本商品は平成14年消防庁告示第1号の基準に基づく社団法人 日本電機工業会で定める「組込形等電気機器の設置に関する自主基準(自主基準Ⅱ)」に適合しています。
(11)設計標準使用期間:10年

TOTO			単位 mm	名称 洗面所暖房機
製図 村上	設計 大友	検図 大田 臼井	尺度 フリー	品番 TYR1024BE
備考 単相AC200V			日付 2019.01.23	(　)符号 / ページ 2/2