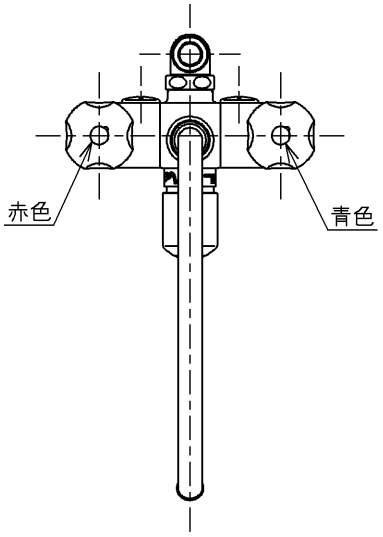

P視

※印部詳細(1：1)

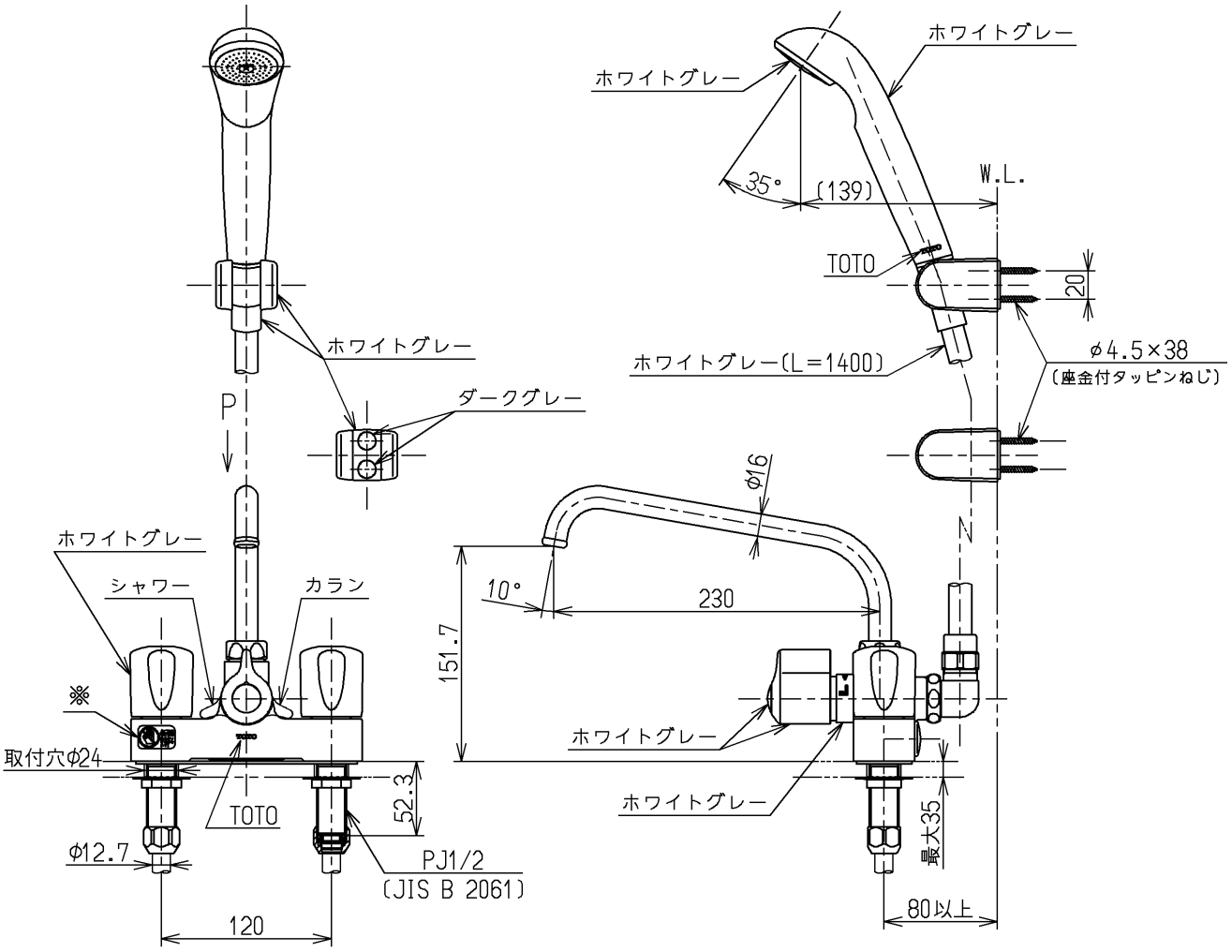

国土交通省記号：13-F18B

水道法適合品(JIS)

TOTO			単位 mm	名称 台付2ハンドル混合水栓
製図 園田	検図 松井 竹林	日付 14.12.03	尺度 1：5	一時止水付、スプレー
備考 逆止弁付				図番 TMS27C

A4