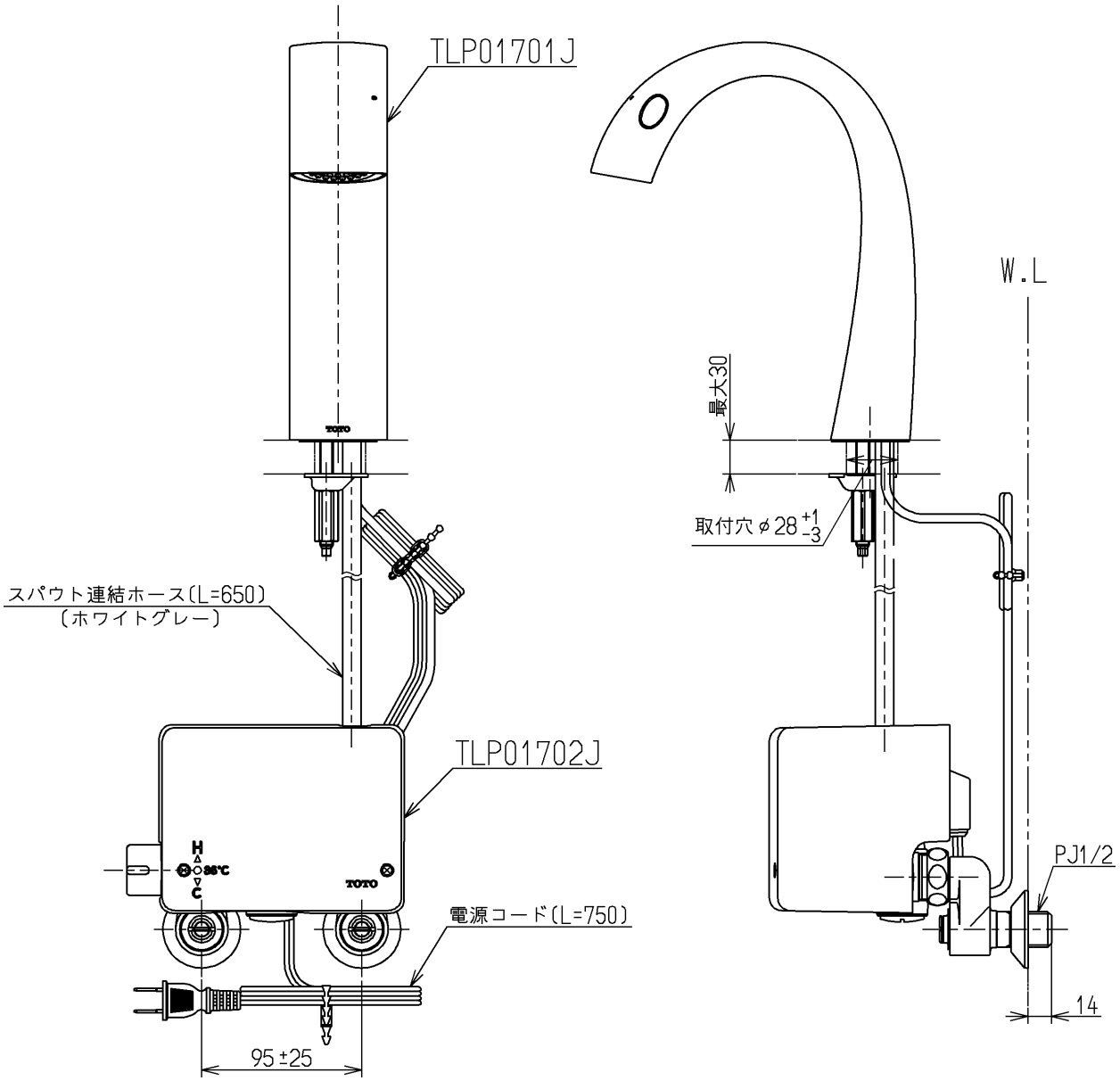

※TLP01S01Jのセット内訳は、TLP01701J+TLP01702Jです。

TOTO			単位 mm	名称 台付自動水栓
製図 小林	検図 今森 宮崎	日付 17.07.25	尺度 1:4	図番 TLP01S01J
備考				

TLP01S01J SET A4