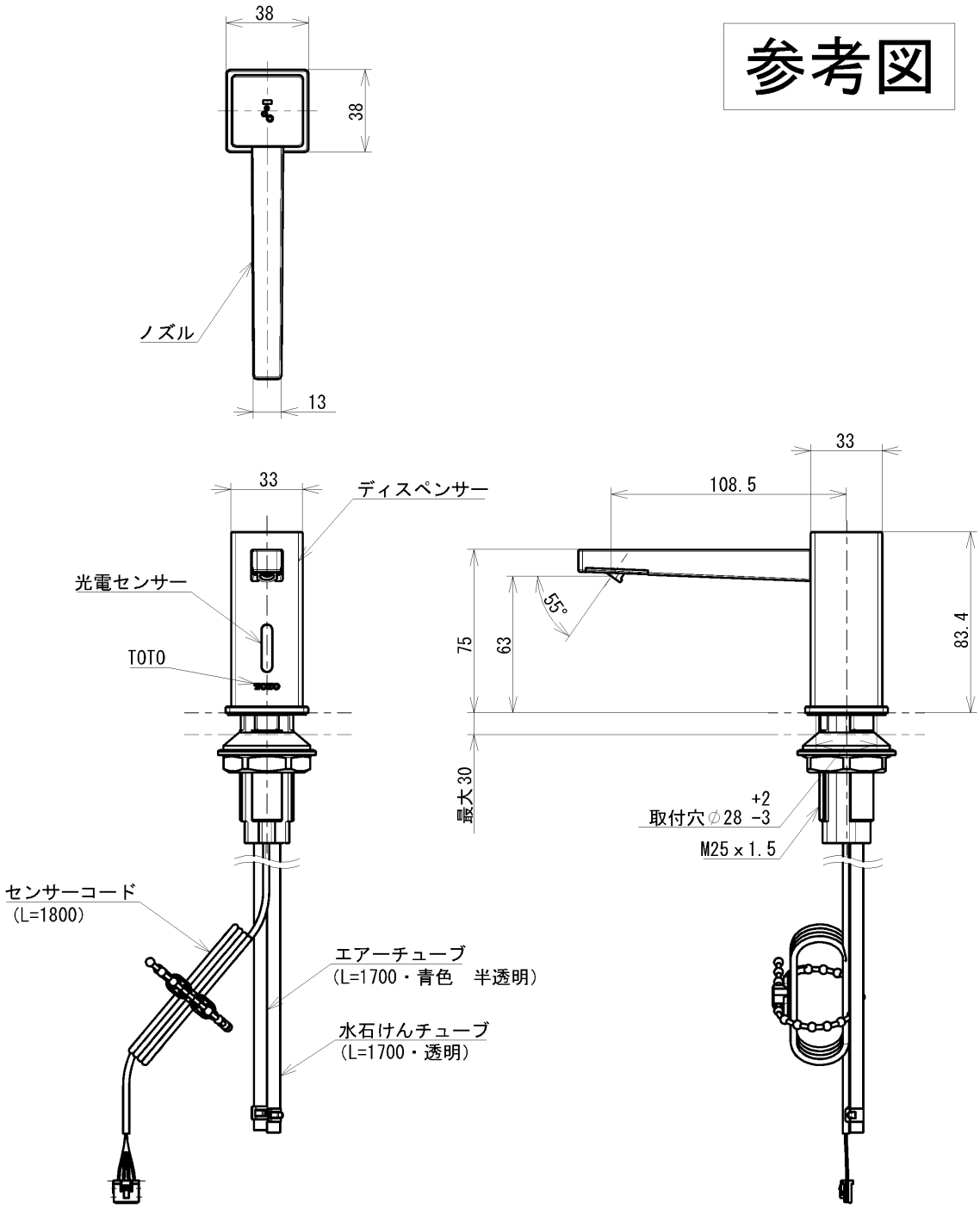

(1)インバータや赤外線を用いた他の機器により誤作動することがあります。
(2)自動水石けん供給栓は屋内用です、屋外ではご使用できません。
(3)推奨水石けんをご使用ください。

電気用品安全法適合品

TOTO		UNIT mm	TITLE 台付自動水石けん供給栓（スパウト部）
DR. BY 山内	CH. BY 村橋	DATE 2021/02/04	SCALE 1:3
COMMENTS			ITEM NO. TLK08001J
			DRAWING NO. –

A4