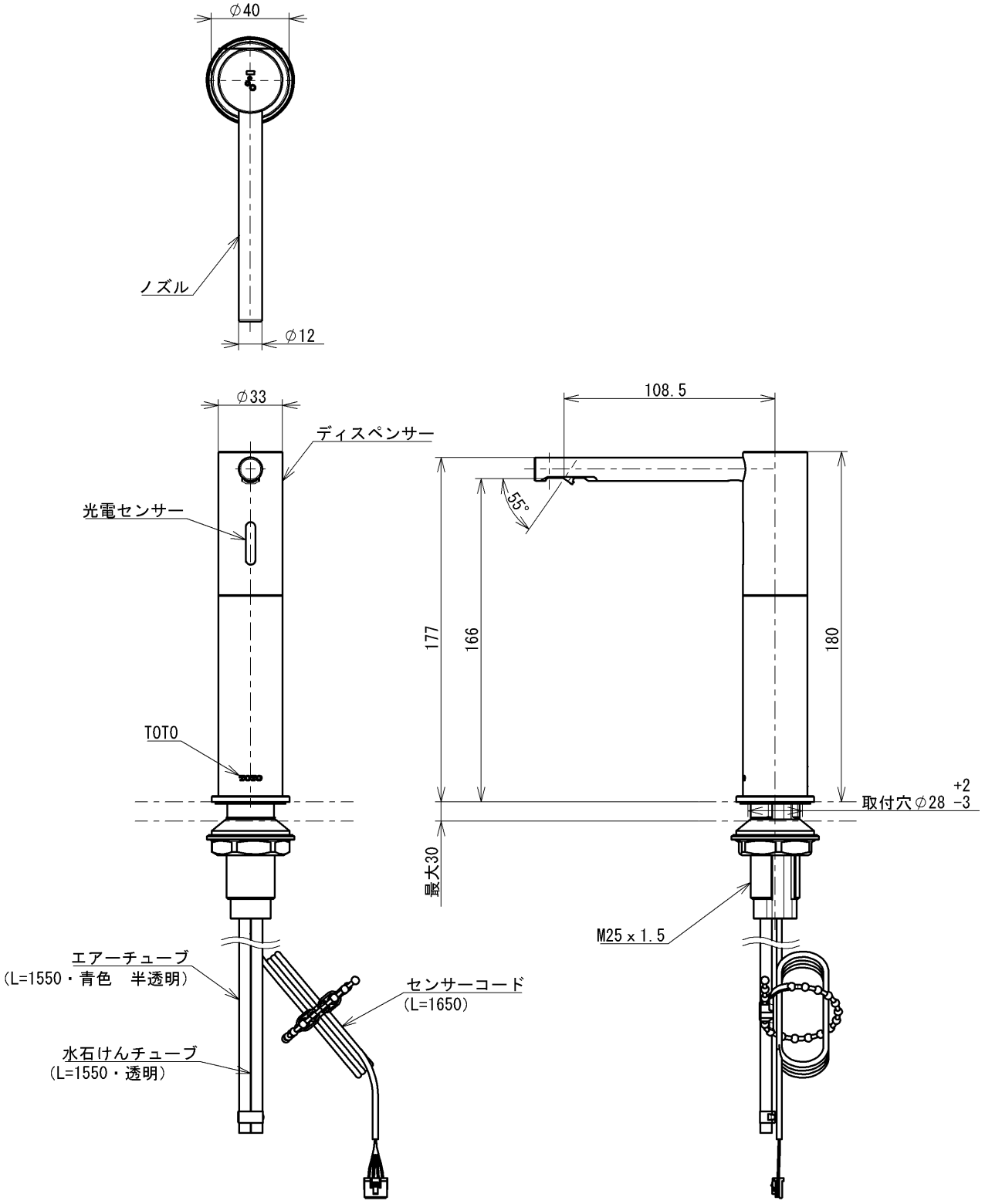

(1)インバータや赤外線を用いた他の機器により誤作動することがあります。
(2)自動水石けん供給栓は屋内用です、屋外ではご使用できません。
(3)推奨水石けんをご使用ください。

電気用品安全法適合品

TOTO			単位 mm	名称 台付自動水石けん供給栓
製図 山内（弘）	検図 村橋	日付 2021-03-18	尺度 1:3	（スパウト部、ムース）
備考				品番 TLK07002J
				図番 TLK07002J=SA00.001.00

A4