# 参考図

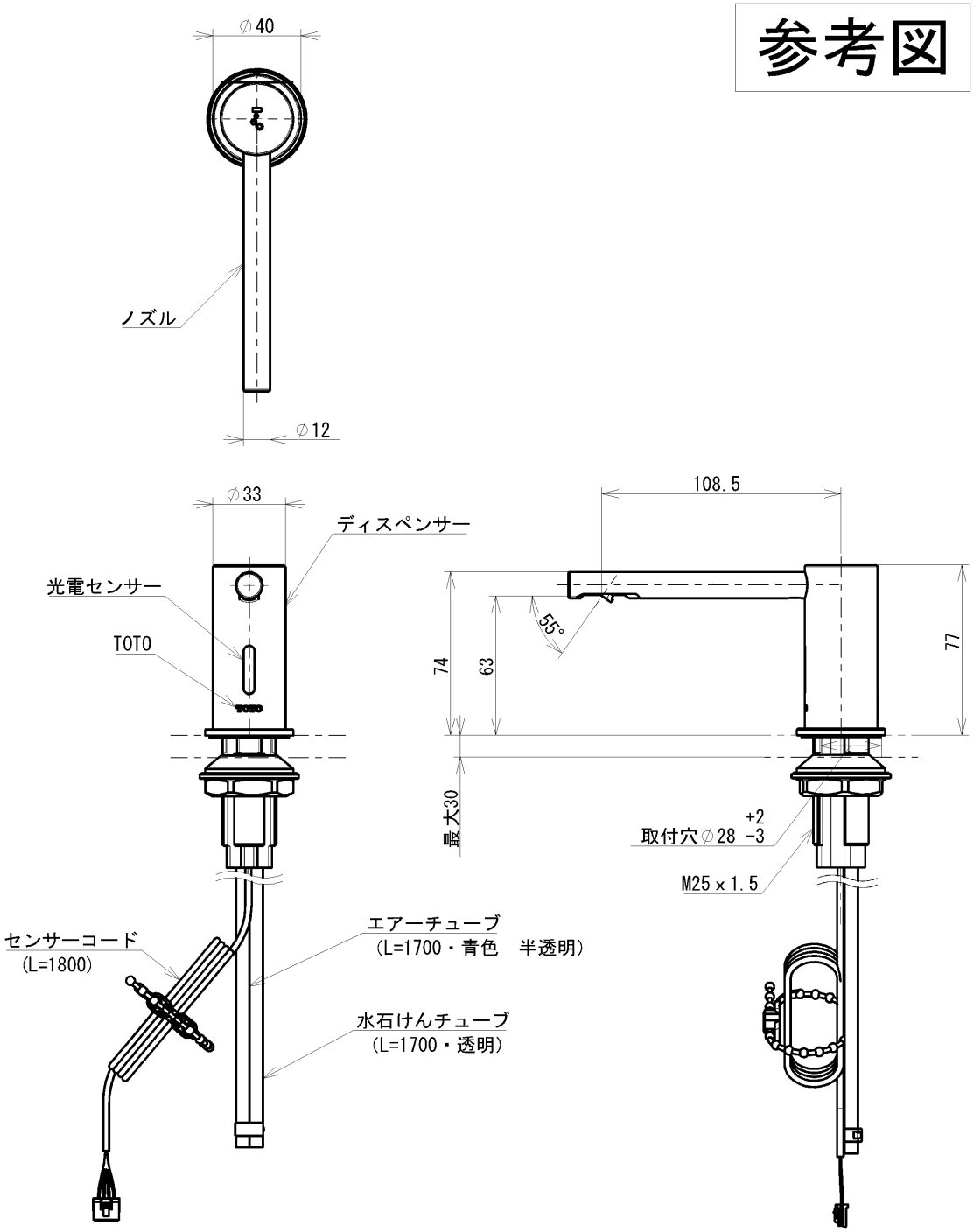


(1)インバータや赤外線を用いた他の機器により誤作動することがあります。
(2)自動水石けん供給栓は屋内用です、屋外ではご使用できません。
(3)推奨水石けんをご使用ください。

電気用品安全法適合品

| | | | |
|---|---|---|---|
| TOTO | | UNIT mm | TITLE 台付自動水石けん供給栓（スパウト部） |
| DR. BY 山内 | CH. BY 村橋 | DATE 2021/02/04 | SCALE 1:3 |
| COMMENTS | | | ITEM NO. TLK07001J |
| | | | DRAWING NO. – |

A4