		仕様
用途		パブリック
タイプ		ＡＣ１００Ｖタイプ
電源		ＡＣ１００Ｖ ５０／６０Ｈｚ
消費電力	待機時	０．４Ｗ以下
	作動時	４Ｗ以下
使用環境温度		１～４０℃ ※凍結が予想される地域ではご使用できません。
特記事項		〔1〕インバータや赤外線を用いた他の機器により誤作動することがあります。 〔2〕自動水石けん供給栓は屋内用です、屋外ではご使用できません。 〔3〕推奨水石けんをご使用ください。

参考図

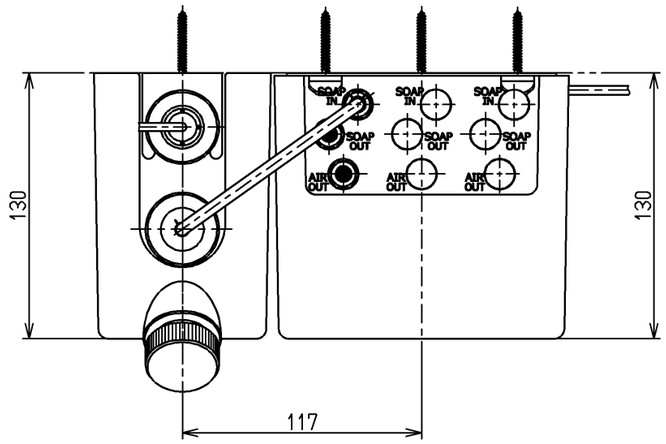

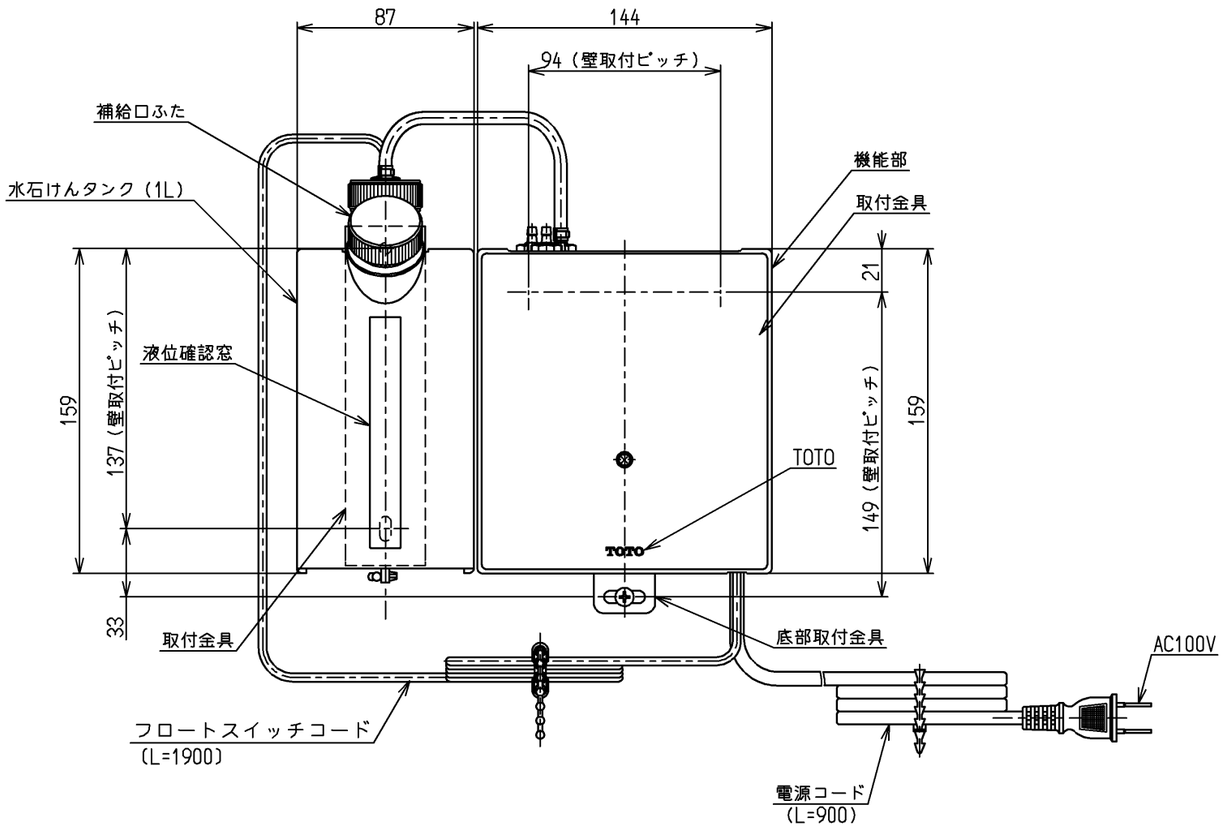

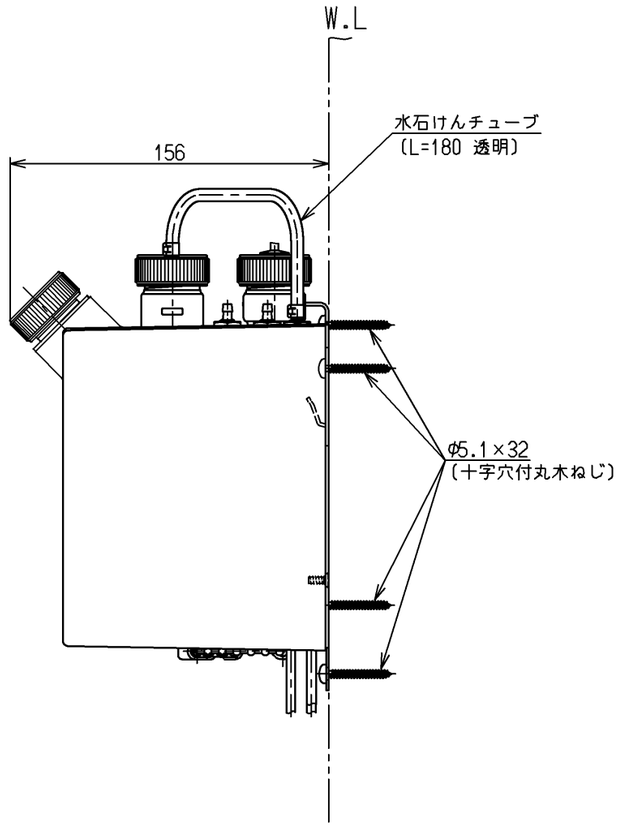

TOTO			単位 mm	名称 自動水石けん供給栓機能部
製図 内田	検図 村橋 川幡	日付 20.11.18	尺度 1：3	（ＡＣ１００Ｖ、１連、１Ｌタンク補給）
備考				図番 TLK01104JA

A3