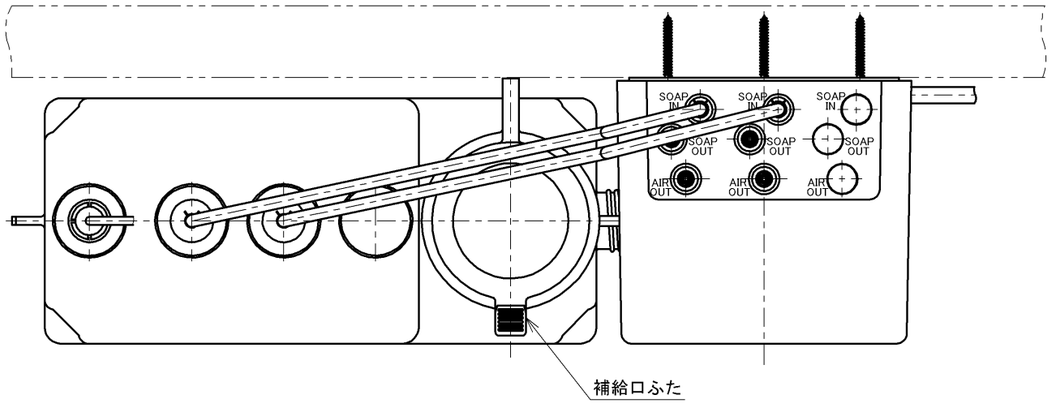

		仕様
用途		パブリック
タイプ		ＡＣ１００Ｖタイプ
電源		ＡＣ１００Ｖ ５０／６０Ｈｚ
消費電力	待機時	０．４Ｗ以下
	作動時	６．５Ｗ以下
使用環境温度		１～４０℃ ※凍結が予想される地域ではご使用できません。
特記事項		(1)インバータや赤外線を用いた他の機器により誤作動することがあります。 (2)自動水石けん供給栓は屋内用です、屋外ではご使用できません。 (3)推奨水石けんをご使用ください。

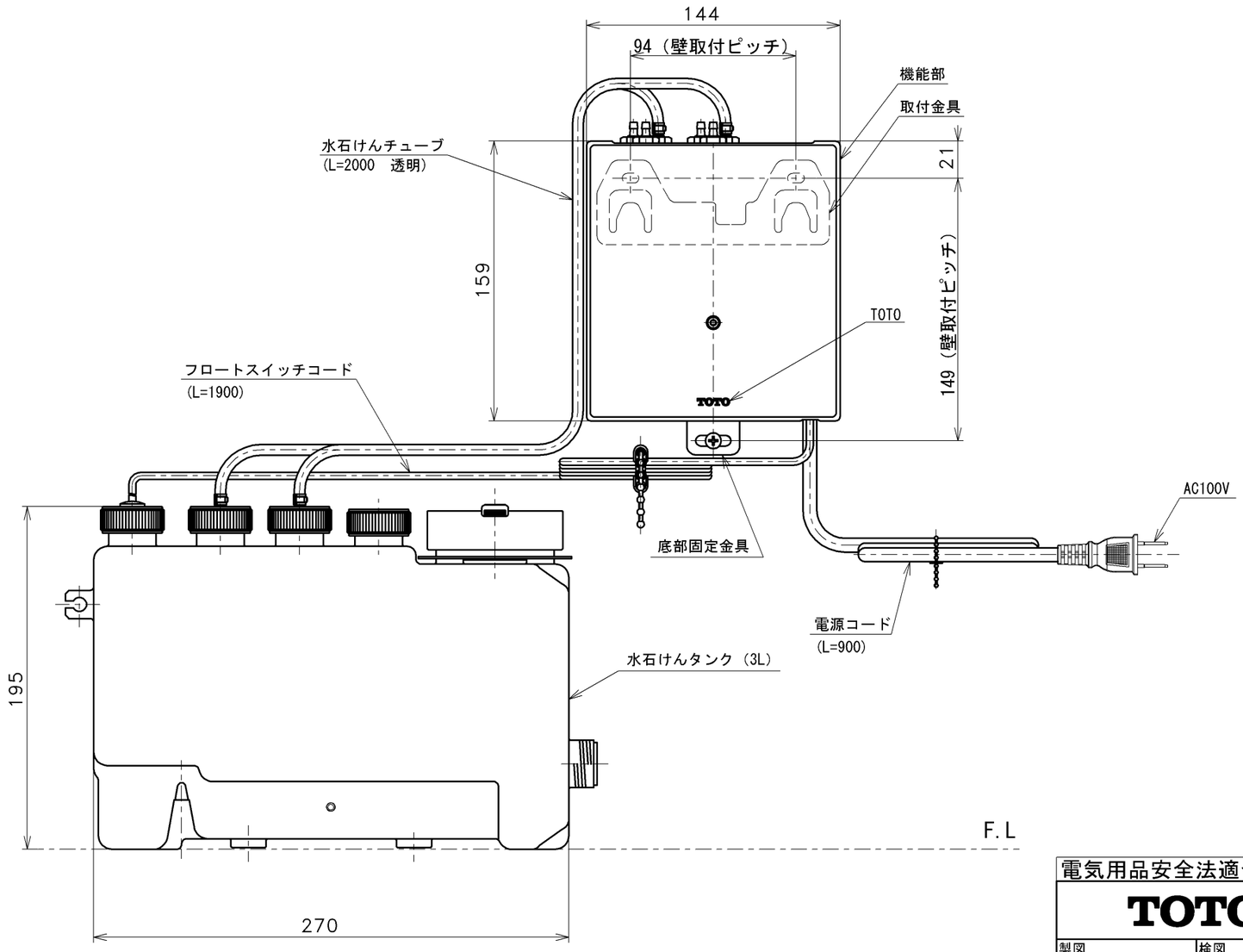

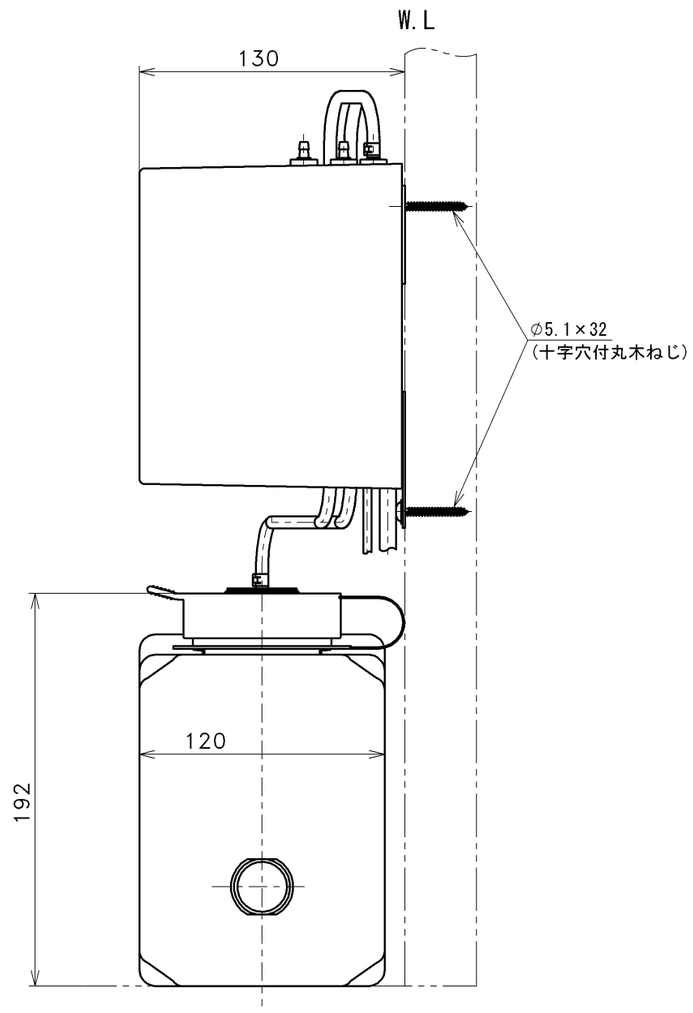

電気用品安全法適合品

TOTO			単位 mm	名称 自動水石けん供給栓機能部
製図 山内（弘）	検図 村橋	日付 2021-02-22	尺度 1:3	ＡＣ１００Ｖ、２連、３Ｌタンク補給
備考				品番 TLK01102JA
				図番 TLK01102JA=SA00.001.00

A3