参考図

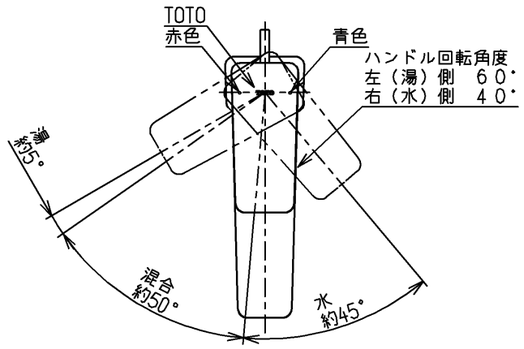

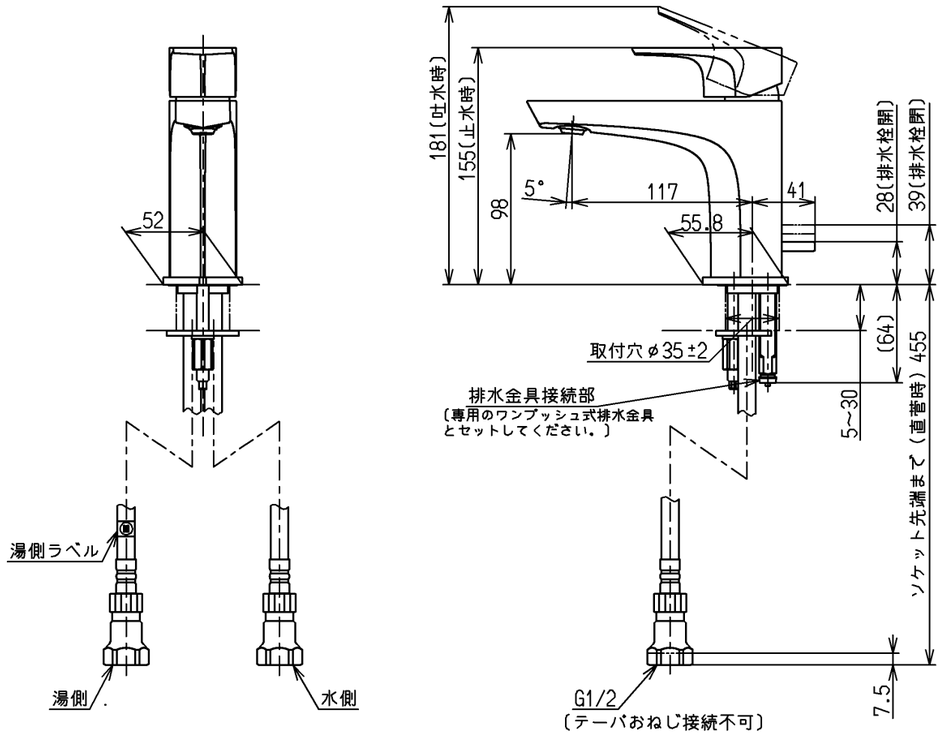

仕様		
用途		一般住宅用
給水圧力	最低必要水圧	０．０５MPa（流動時）
	最高水圧	０．７５MPa（静止時） ※快適にお使いいただくためには、０．２MPａ程度の圧力をおすすめします。
使用可能水質		水道水または飲用可能な井戸水
使用環境温度		１～４０℃ ※凍結が予想される地域では、ご使用できません。
最高給湯温度		８５℃
特記事項		(1)湯圧が水圧より高くならないように設定してください。 (2)安全のため給湯温度は60℃以下でのご使用をおすすめします。 (3)湯水を逆に配管しないでください。

節湯 C1

水道法適合品（JIS）

TOTO		単位 mm	名称 台付シングル混合水栓
製図 山田(英)	検図 幸泉 井上	日付 19.01.16	尺度 1：4	エコシングル、ワンプッシュ、共用
備考			図番 TLG07301J

A3