参考図

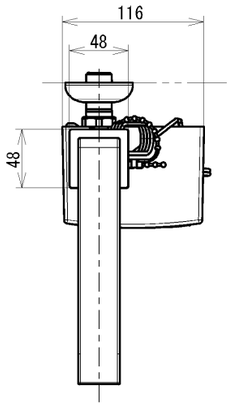

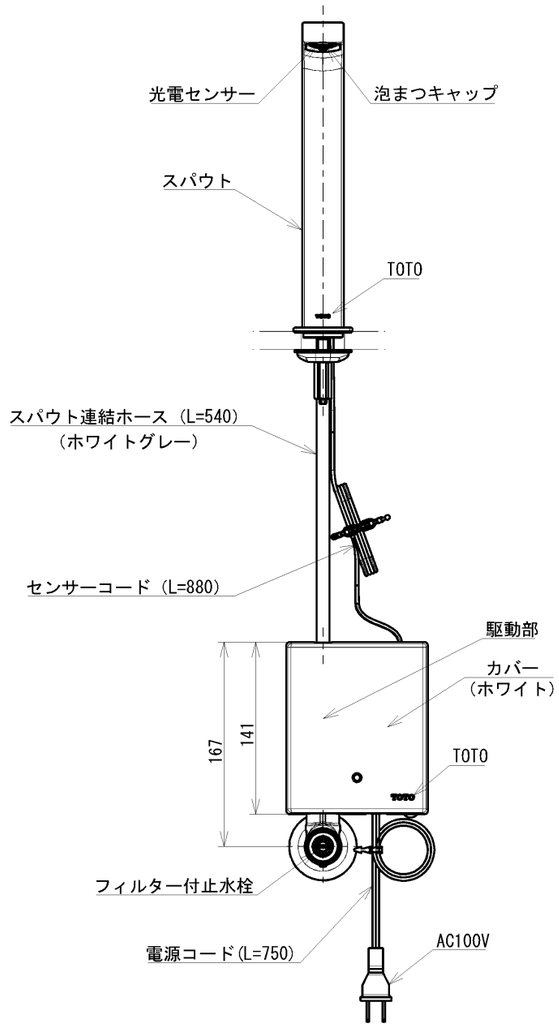

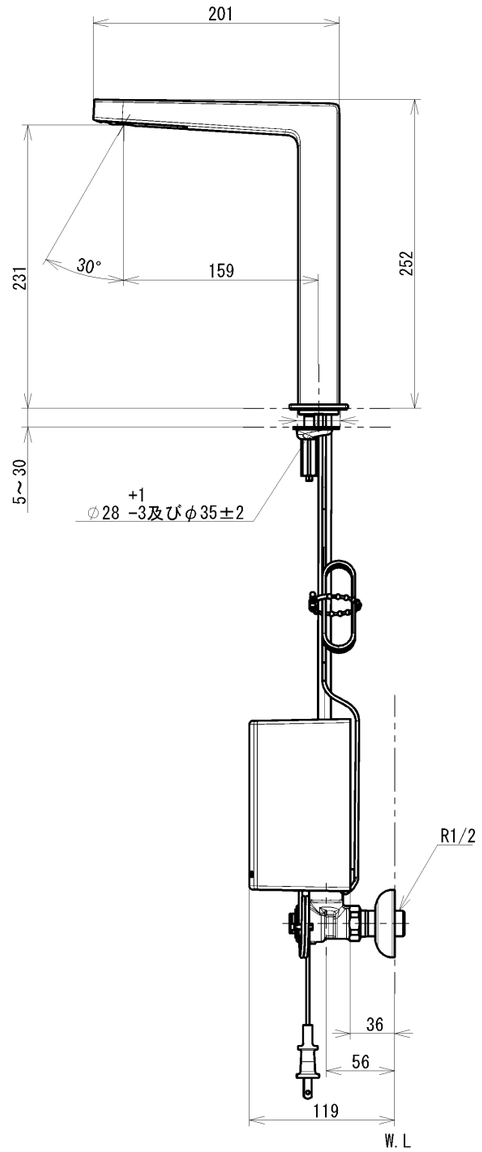

仕様		
用途		パブリック／一般住宅
タイプ		AC100Vタイプ
電源		AC100V 50／60Hz
消費電力	待機時	0．4W（最大値3W）
	作動時	0．6W（最大値5W）
給水圧力	最低必要水圧	0．05MPa（流動時）
	最高水圧	0．75MPa（静止時） ※ 快適にお使いいただくためには、0．2～0．3MPa(流動時)程度の圧力をおすすめします。
使用可能水質		水道水または飲用可能な井戸水
使用環境温度		1～40℃ ※ 凍結が予想される地域ではご使用できません。
特記事項		(1)インバータや赤外線を用いた他の機器により誤作動することがあります。 (2)自動水栓は屋内用です、屋外ではご使用できません。

吐水流量は定流量弁（2L／min用)により上限カット。必要に応じて止水栓にて流量調節可能

国土交通省記号:13-FA

水道法適合品（JIS）

TOTO		単位 mm	名称 台付自動水栓
製図 島本	検図 川幡	日付 2020.09.30	尺度 1：5	単水栓　AC100V
備考			品番 TLE25508J
			図番 －

A3