# 参考図

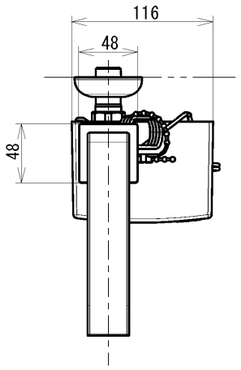


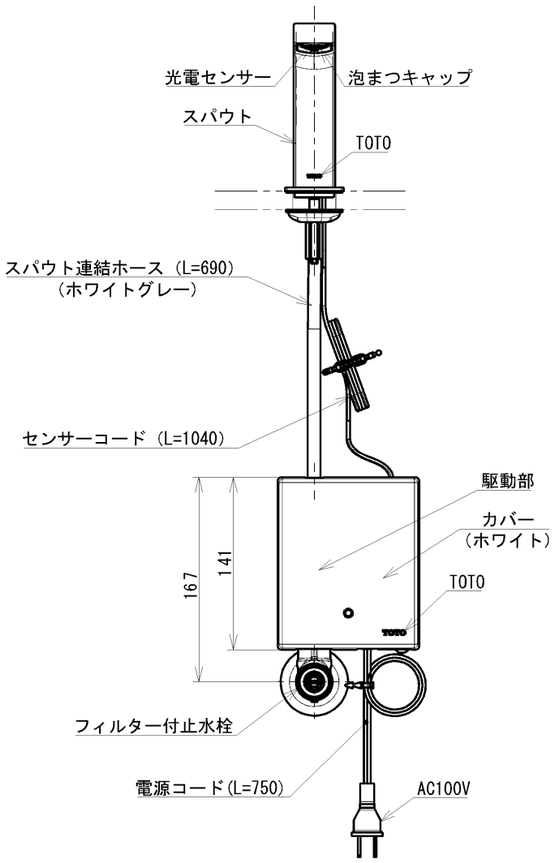


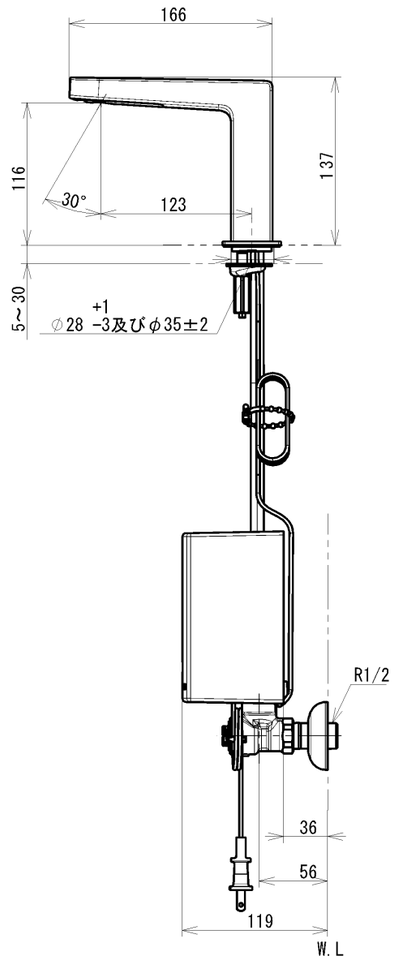


| 仕様 | | |
|---|---|---|
| 用途 | | パブリック／一般住宅 |
| タイプ | | AC100Vタイプ |
| 電源 | | AC100V 50／60Hz |
| 消費電力 | 待機時 | 0．4W（最大値3W） |
| | 作動時 | 0．6W（最大値5W） |
| 給水圧力 | 最低必要水圧 | 0．05MPa（流動時） |
| | 最高水圧 | 0．75MPa（静止時）<br>※ 快適にお使いいただくためには、0．2～0．3MPa(流動時)程度の圧力をおすすめします。 |
| 使用可能水質 | | 水道水または飲用可能な井戸水 |
| 使用環境温度 | | 1～40℃<br>※ 凍結が予想される地域ではご使用できません。 |
| 特記事項 | | (1)インバータや赤外線を用いた他の機器により誤作動することがあります。<br>(2)自動水栓は屋内用です、屋外ではご使用できません。 |

吐水流量は定流量弁（2L／min用)により上限カット。必要に応じて止水栓にて流量調節可能

国土交通省記号：13-FA

水道法適合品（JIS）

| | | | | |
|---|---|---|---|---|
| TOTO | | | 単位 mm | 名称 台付自動水栓 |
| 製図 島本 | 検図 川幡 | 日付 2020.09.30 | 尺度 1：5 | 単水栓　AC100V |
| 備考 | | | | 品番 TLE25506J |
| | | | | 図番 － |

A3