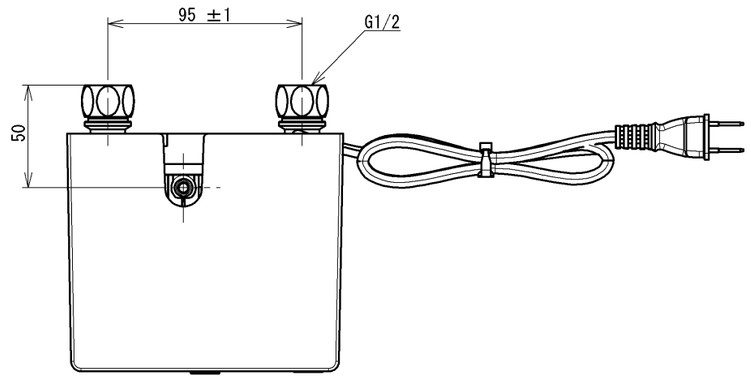

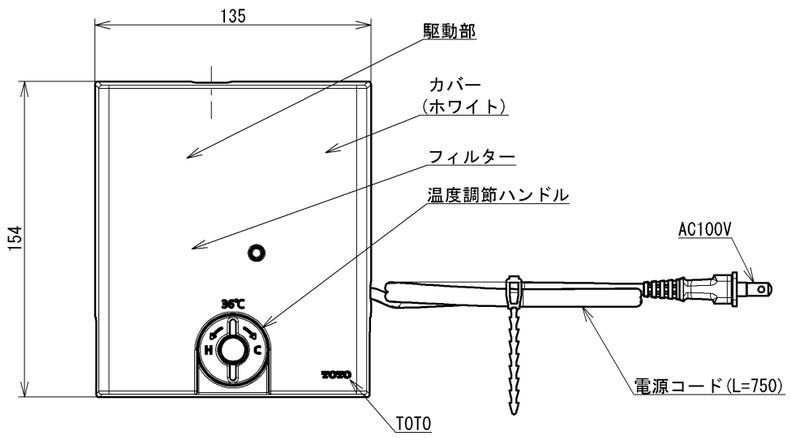

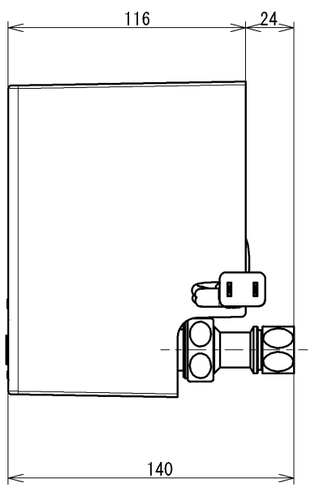

仕様		
用途		パブリック／一般住宅
タイプ		AC100Vタイプ
電源		AC100V　50／60Hz
消費電力 (スパウトセット時)	待機時	0．4W(最大値3W)
	作動時	0．6W(最大値5W)
給水圧力	最低必要水圧	0．1MPa(流動時)
	最高水圧	0．75MPa(静止時) ※快適にお使いいただくためには、0．2～0．3MPa(流動時)程度の圧力をおすすめします。
使用可能水質		水道水または飲用可能な井戸水
最高給湯温度		85℃
使用環境温度		1～40℃ ※凍結が予想される地域では、ご使用できません。
特記事項		(1)インバータや赤外線を用いた他の機器により誤作動することがあります。 (2)自動水栓は屋内用です。屋外ではご使用できません。 (3)湯圧が水圧より高くならないように設定してください。 (4)やけど防止のため約45℃以上のお湯が出ないようにしています。

吐水流量は定流量弁（２Ｌ／ｍｉｎ用）により上限カット。必要に応じて止水栓にて流量調節可能

水道法適合品

TOTO			単位 mm	名称 自動水栓機能部
製図 島本	検図 酒井（智）溝口	日付 2022-05-25	尺度 1:3	サーモ、ＡＣ１００Ｖ、電気温水器用
備考 逆止弁付き				品番 TLE01714J
				図番 TLE01714J=SA00.001.00

A3