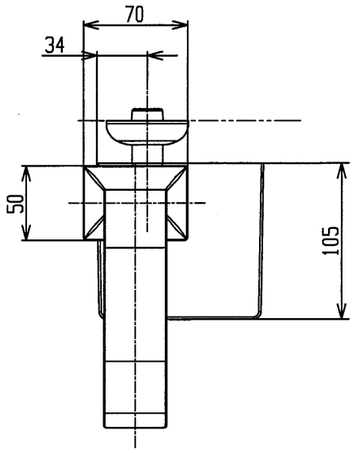

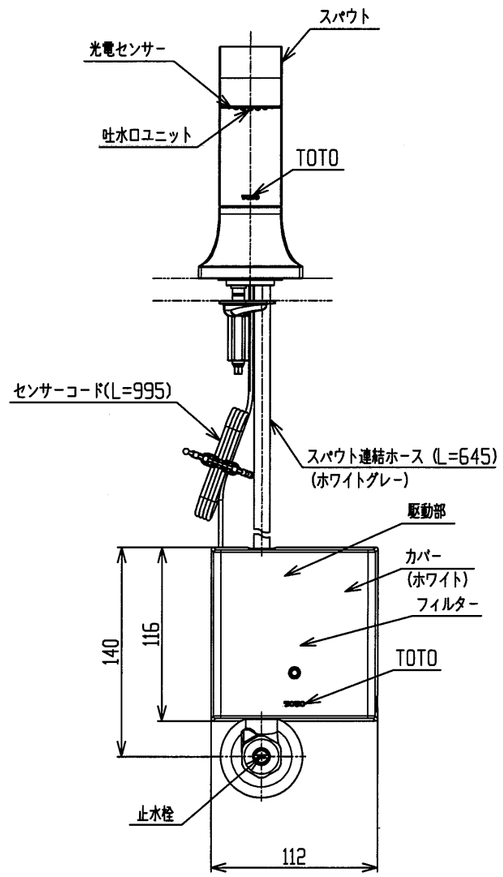

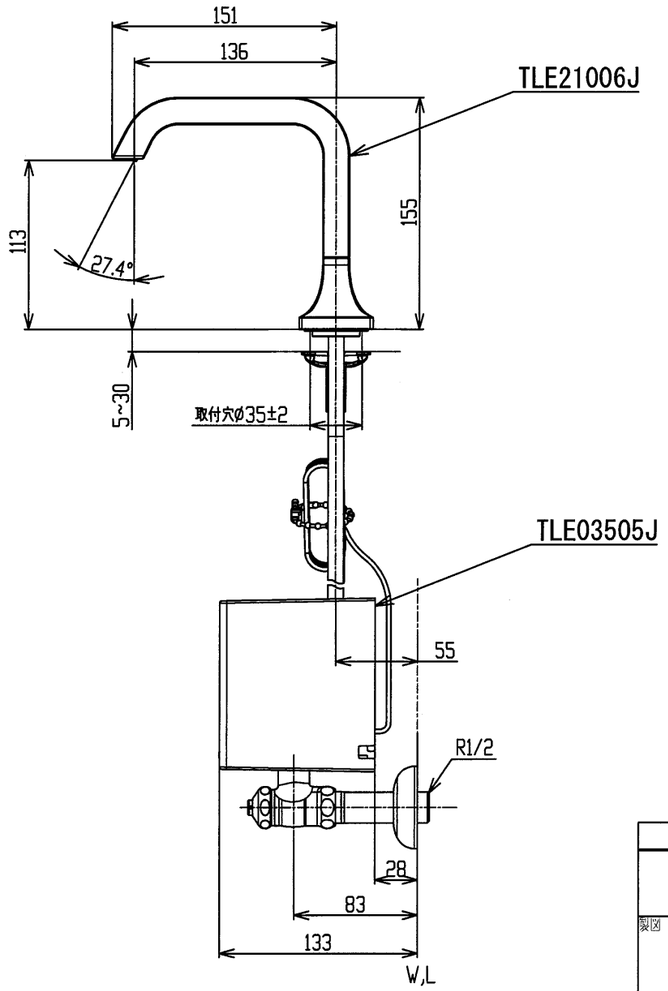

※TLE21SS1Wのセット内訳は、TLE21006J+TLE03505Jです。

水道法適合品

TOTO			単位 mm	名称 台付自動水栓 単水栓、発電
製図 大原	検図 溝口 工藤	日付 2022-03-31	尺度 1:4	品番 TLE21SS1W
備考				図番

A3