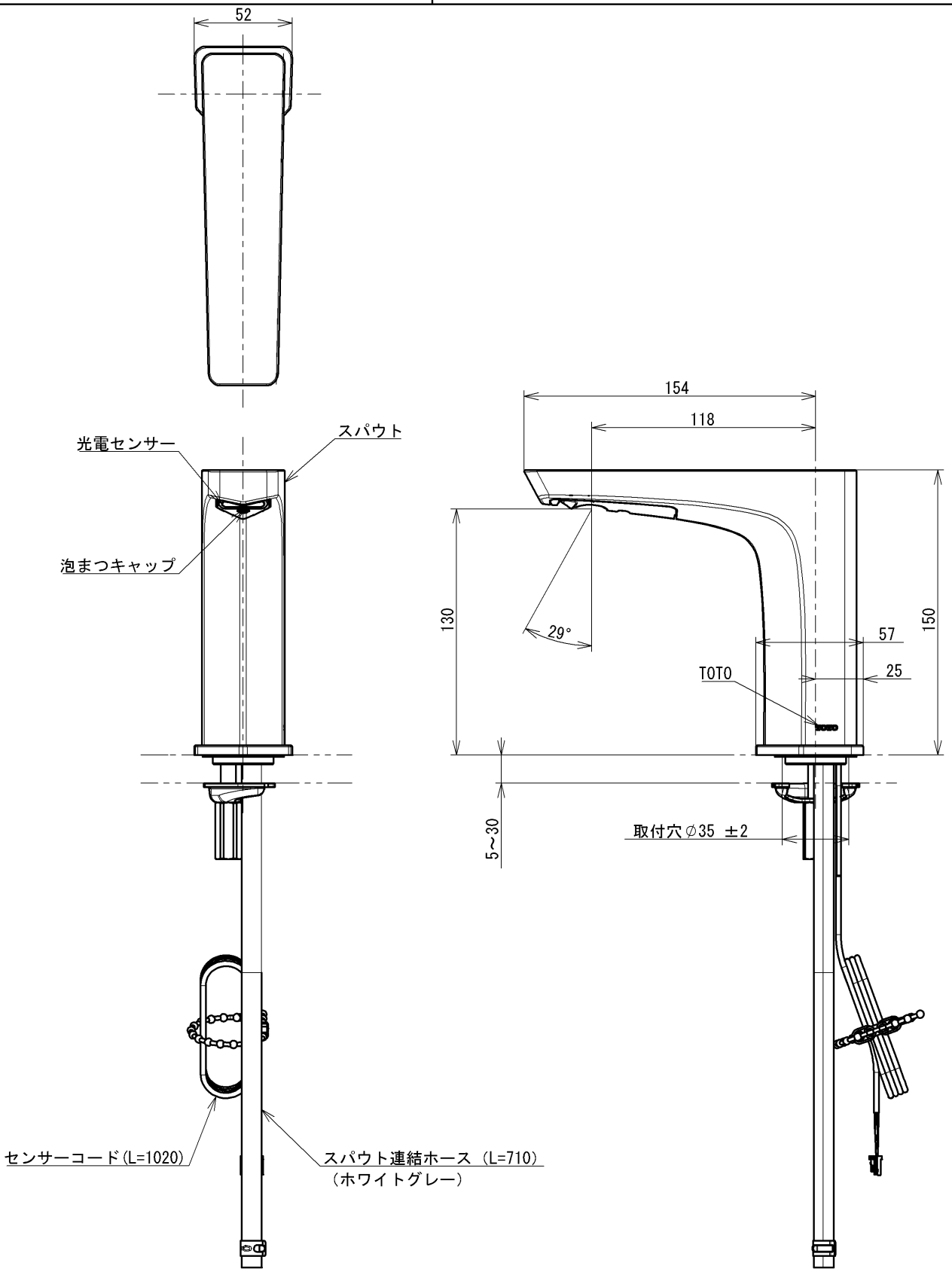

インバータや赤外線を用いた他の機器により誤作動することがあります
自動水栓は屋内用です、屋外では使用できません。

水道法適合品

TOTO			単位 mm	名称 台付自動水栓
製図 入江	検図 溝口 溝口	日付 2022-05-12	尺度 1:3	スパウト部
備考				品番 TLE20006J
				図番 TLE20006J=SA00.001.00

A4