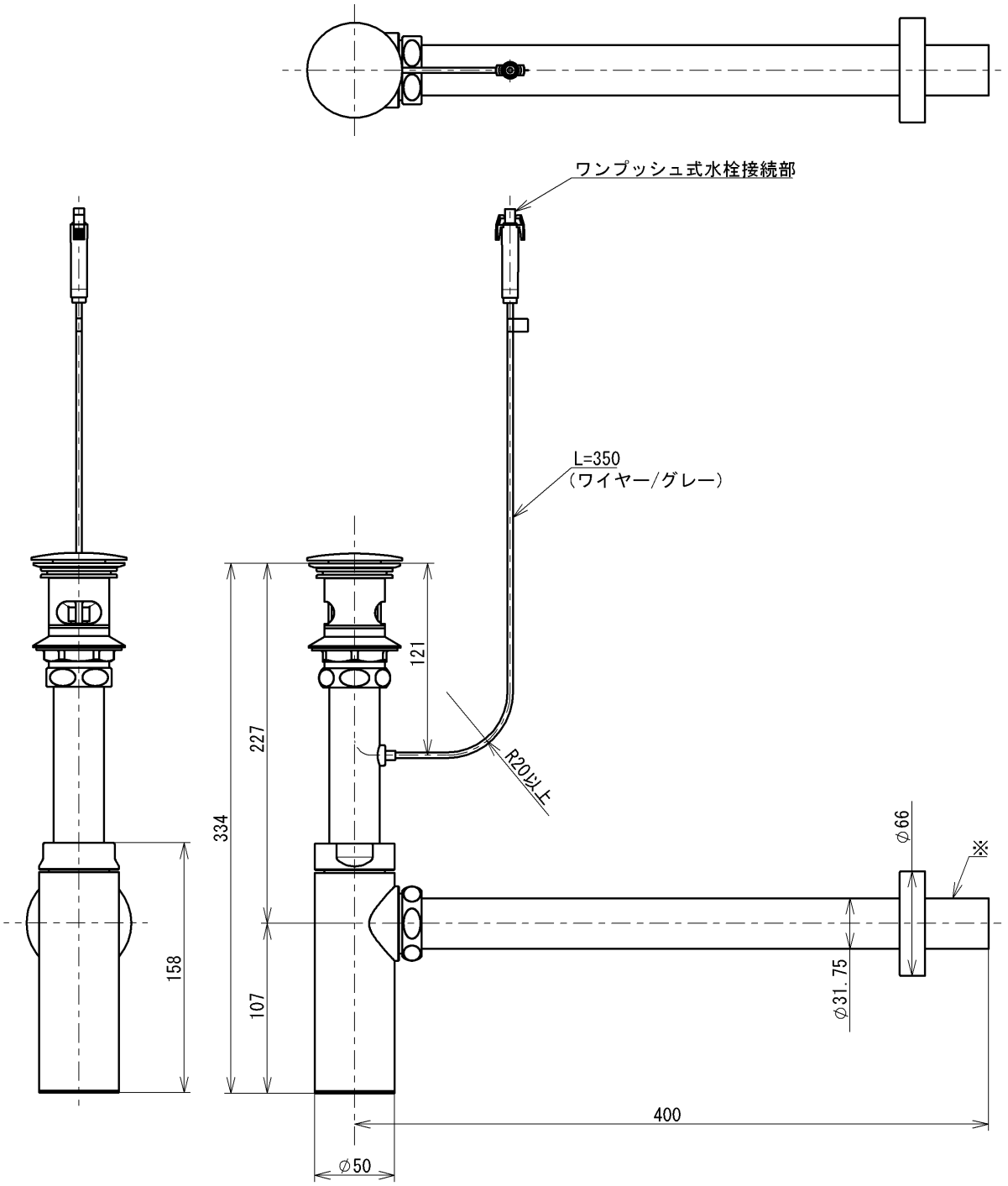

※現場で排水パイプを必要長さにカットして使用する場合の壁差し込み代
基準＝40以上確保

TOTO			単位 mm	名称 壁排水金具
製図 名倉	検図 幸泉 石山	日付 2021-01-26	尺度 1:4	３２mm、壁排水、ワンプッシュ
備考				品番 TLDP1201J
				図番 TLDP1201J=SA00.001.00

A4