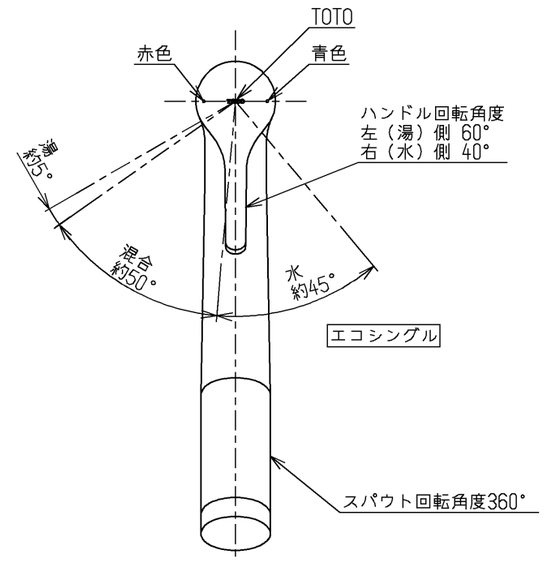

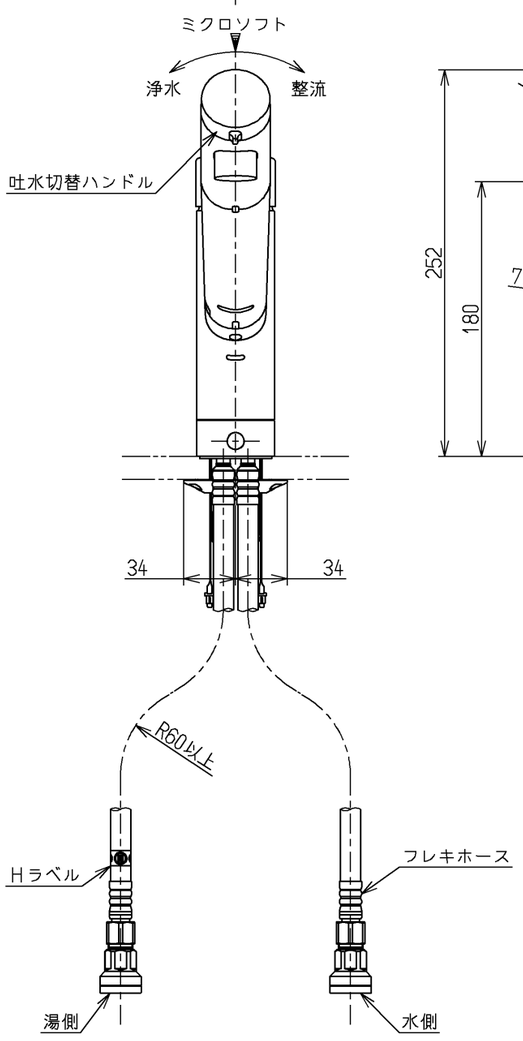

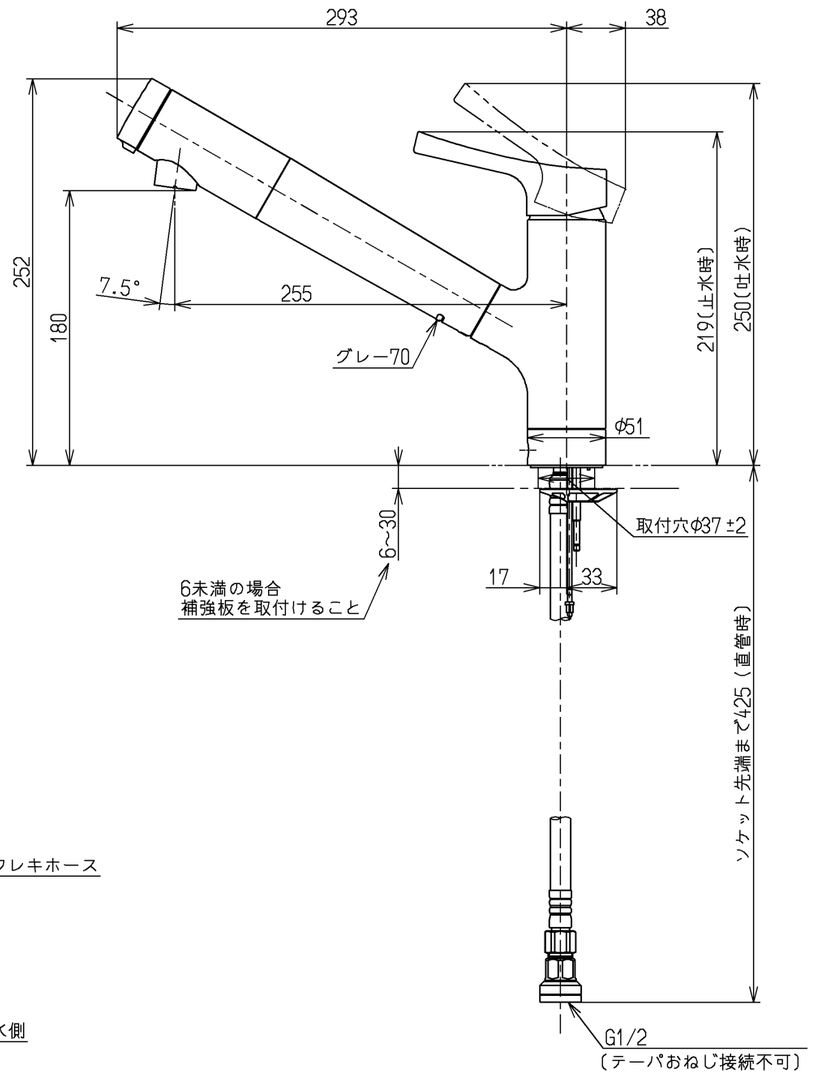

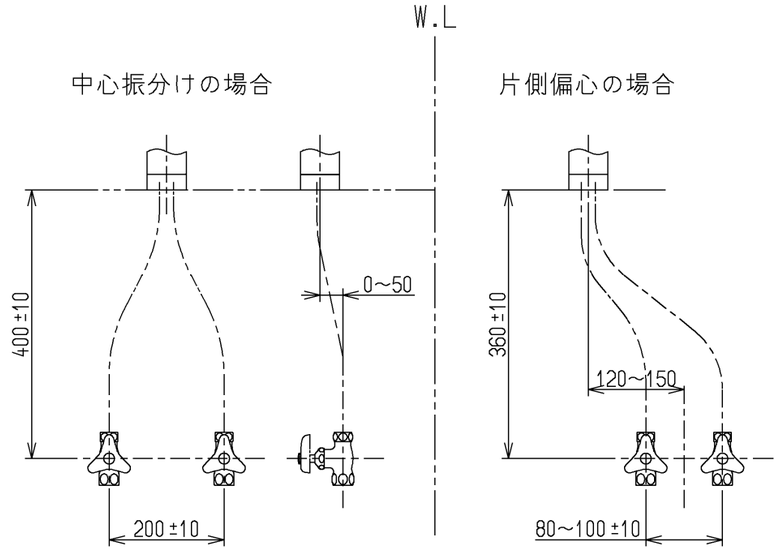

止水栓推奨取付位置

仕様		
用途		一般住宅用
給水圧力	最低必要水圧	0．07MPa（流動時）
	最高水圧	0．75MPa（静止時） ※快適にお使いいただくためには、0．2MPa程度の圧力をおすすめします。
使用可能水質		水道水または飲用可能な井戸水
使用環境温度		1～40℃ ※凍結が予想される地域では、ご使用できません。
最高給湯温度		60℃
特記事項		(1)湯圧が水圧より高くならないように設定してください。 (2)湯水を逆に配管しないでください。 (3)浄水は、水のみを流してご使用ください。

節湯 B

節湯 C1

上面施工
アルカリ本体分岐金具、アルカリ先端分岐金具は取り付けできません。

水道法適合品	長住協適合品		
TOTO		単位 mm	名称 台付シングル混合水栓
製図 清藤	検図 井上(貴) 宮城	日付 18.12.26	尺度 1：4
			エコシングル、浄水カートリッジ内蔵、吐水切替
備考 逆止弁付			図番 TKS05307J

A3