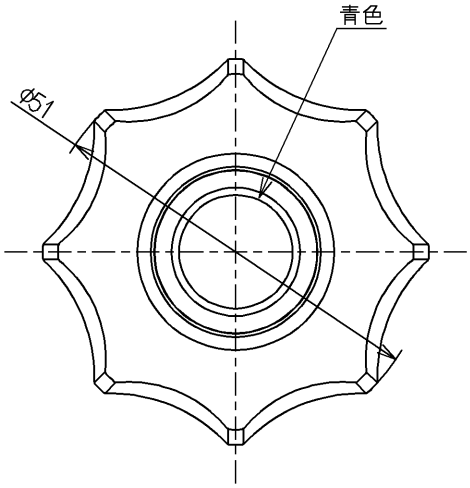

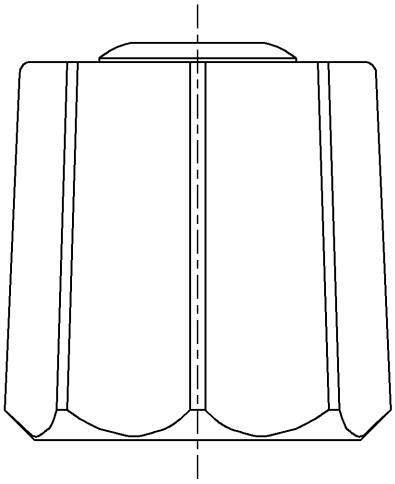

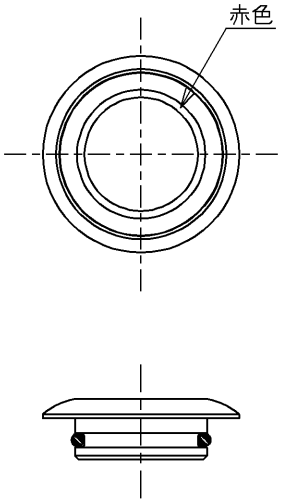

インデックス

品番	供給期限
THY485R	2022.04

TOTO		単位 mm	名称	アクリルハンドル部
製図 中野(知)	検図 藤村 藤村	日付 16.10.06	尺度 1：1	青・赤インデックス付、小形
備考			図番	THY485R

A4