＊定格：AC100V-1272W 50/60Hz
　・最低必要水圧0.07MPa(流動時)
　　0.07MPa以下の水圧の場合、汚物を排出しないことがあります。
　・最高水圧は0.75MPaです。
＊窓枠などと便ふたの干渉にご注意ください。
　便ふたが当たって開ききらないことがあります。

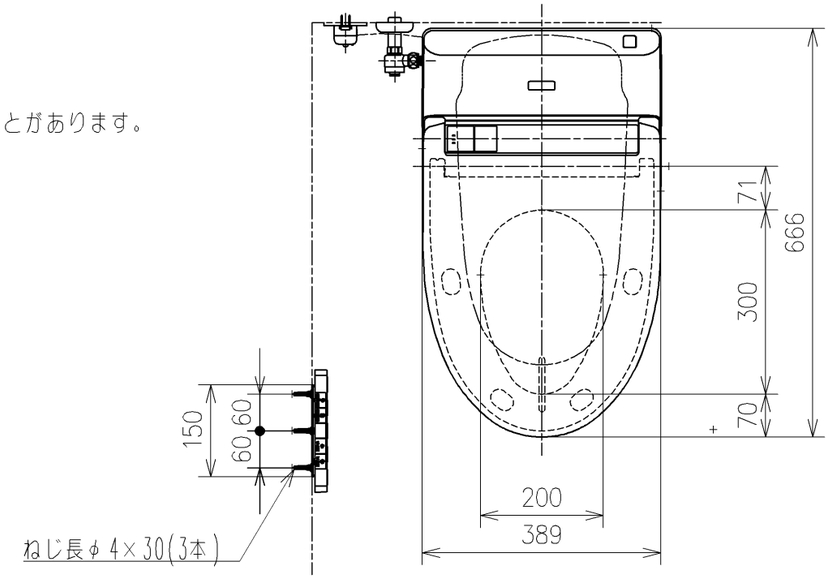

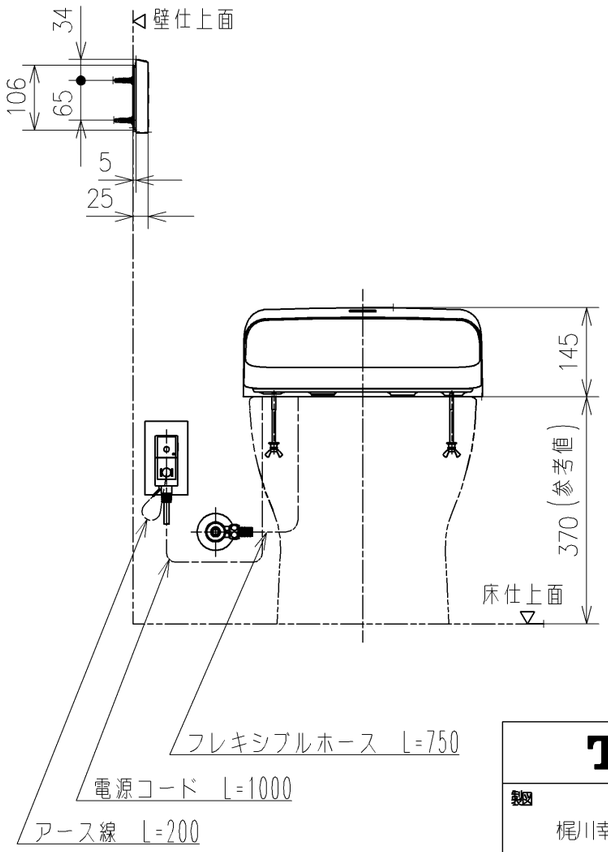

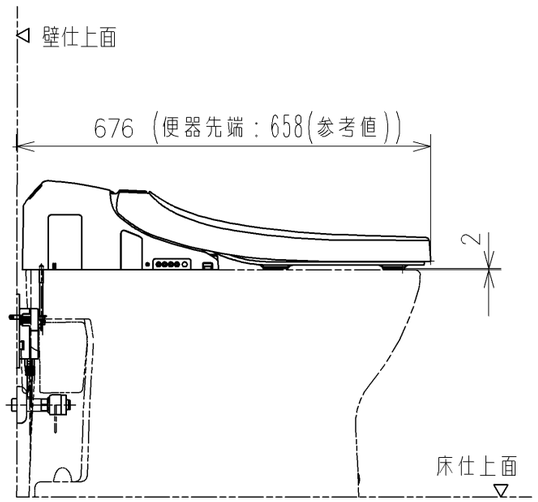

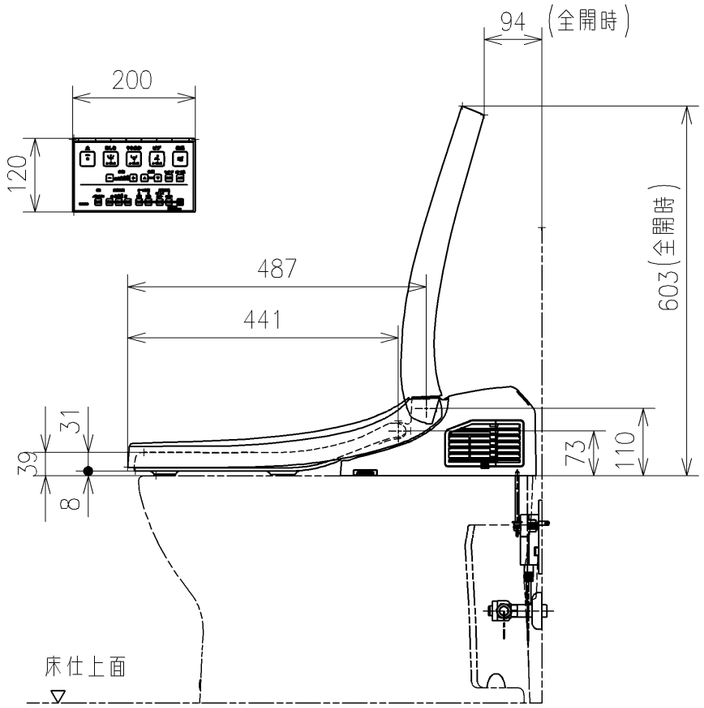

TOTO		単位 mm	名称 ウォシュレット一体形取替機能部
製図 梶川幸	検図 渡邊淳	日付 20-01-14	尺度 1：10
備考 CS367B CS368B CS368BW			品番 TCF984E
			図番リビジョン -
A3			ページNo. 1/1 (改)

＊定格：AC100V-1272W 50/60Hz
　・最低必要水圧0.07MPa(流動時)
　　0.07MPa以下の水圧の場合、汚物を排出しないことがあります。
　・最高水圧は0.75MPaです。
＊窓枠などと便ふたの干渉にご注意ください。
　便ふたが当たって開ききらないことがあります。

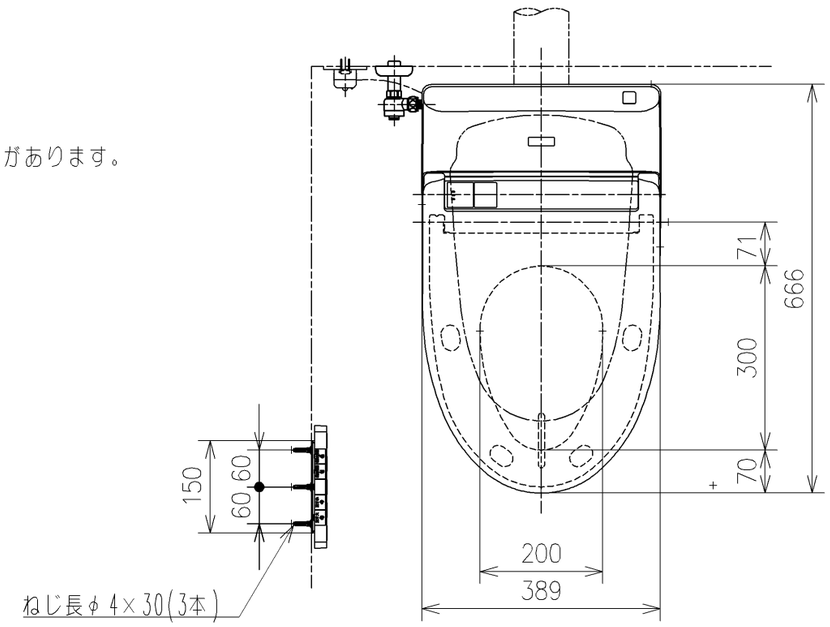

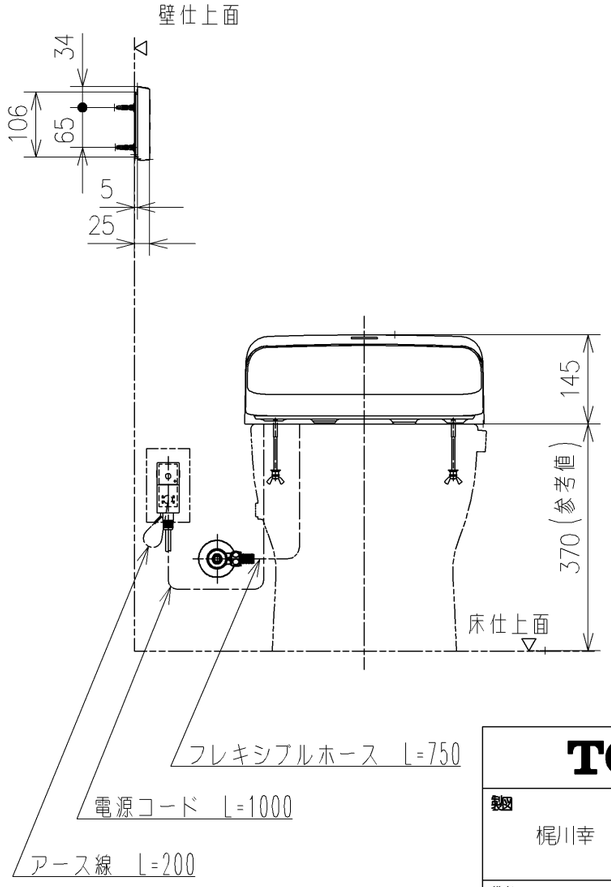

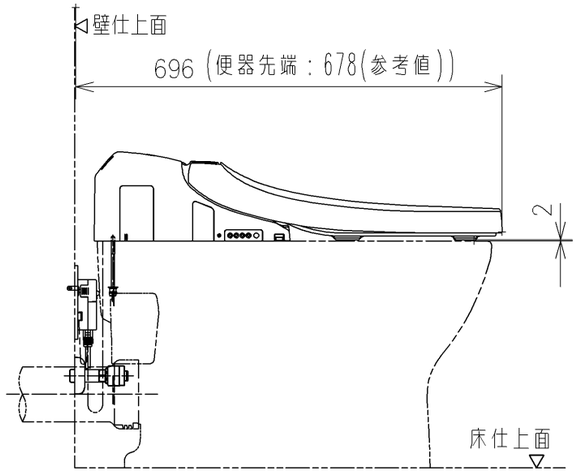

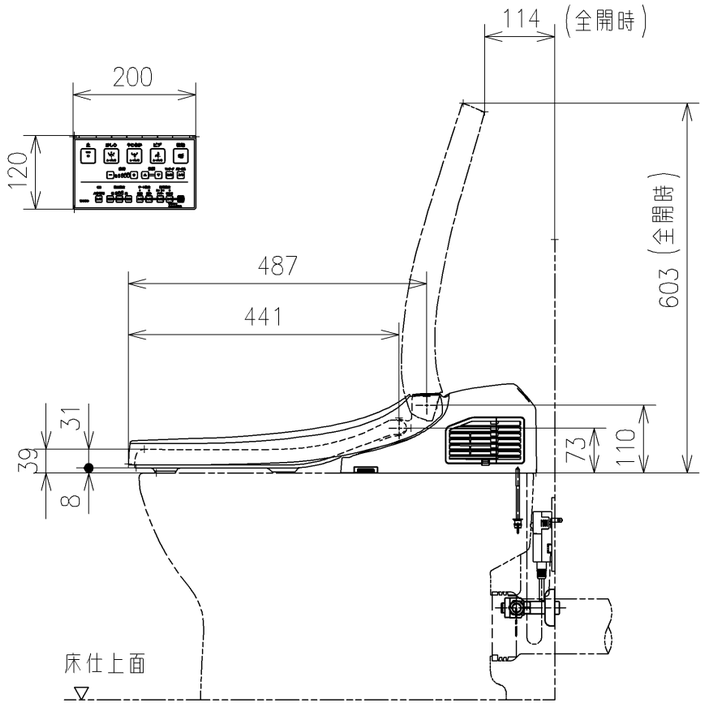

TOTO		単位 mm	名称 ウォシュレット一体形取替機能部
製図 梶川幸	検図 渡邊淳	日付 20-01-14	尺度 1：10
備考 CS367BP CS367BPW			品番 TCF984E
			図番リビジョン -
A3			ページNo . 1/1 (改)