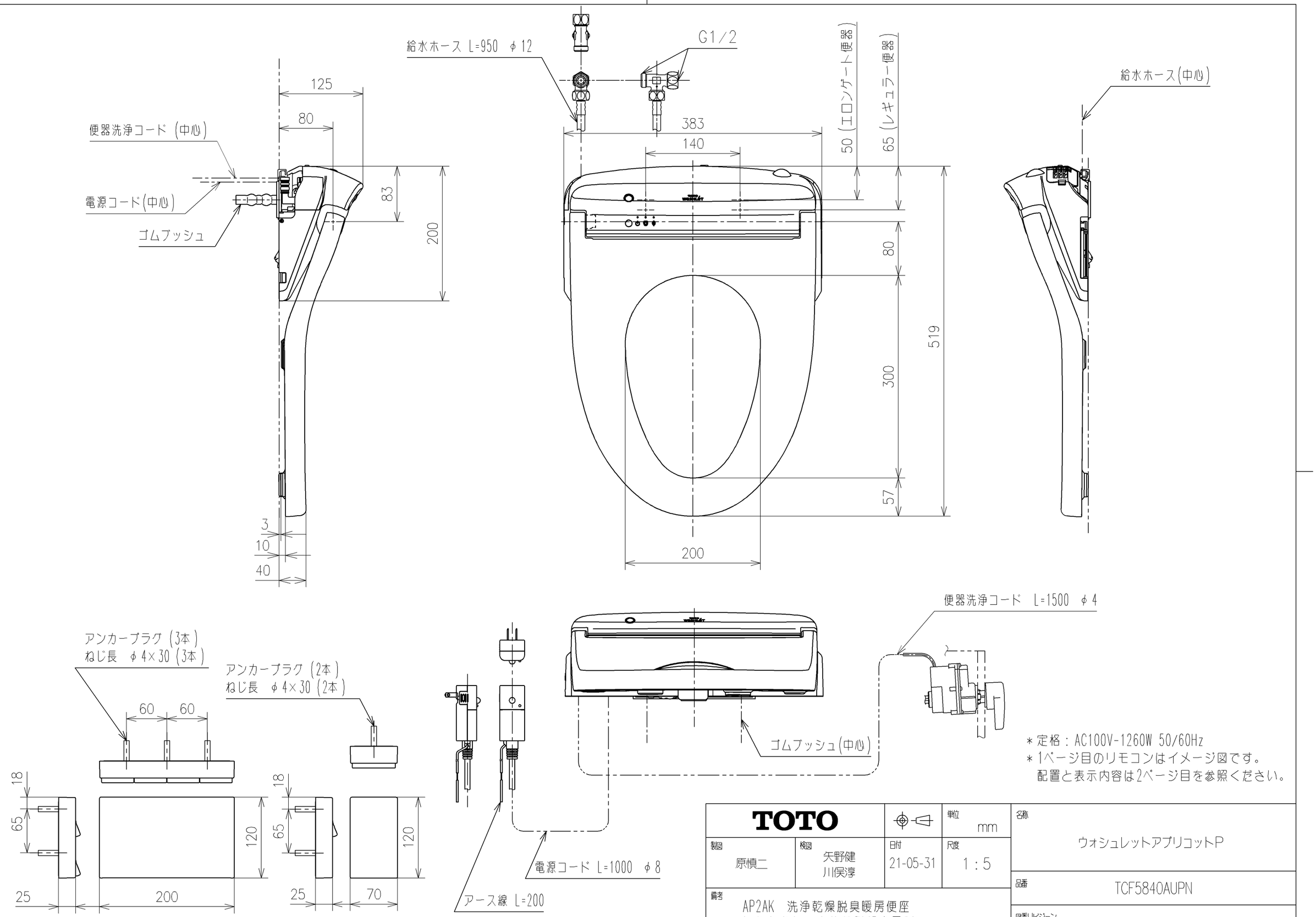

＊定格：AC100V-1260W 50/60Hz
＊1ページ目のリモコンはイメージ図です。
配置と表示内容は2ページ目を参照ください。

TOTO			単位 mm	名称 ウォシュレットアプリコットP
製図 原慎二	検図 矢野健 川俣淳	日付 21-05-31	尺度 1：5	
備考 AP2AK 洗浄乾燥脱臭暖房便座 便ふたなし 本体着脱部金属製				品番 TCF5840AUPN
				図番リビジョン -
A3				ページNo. 1/1 (改)

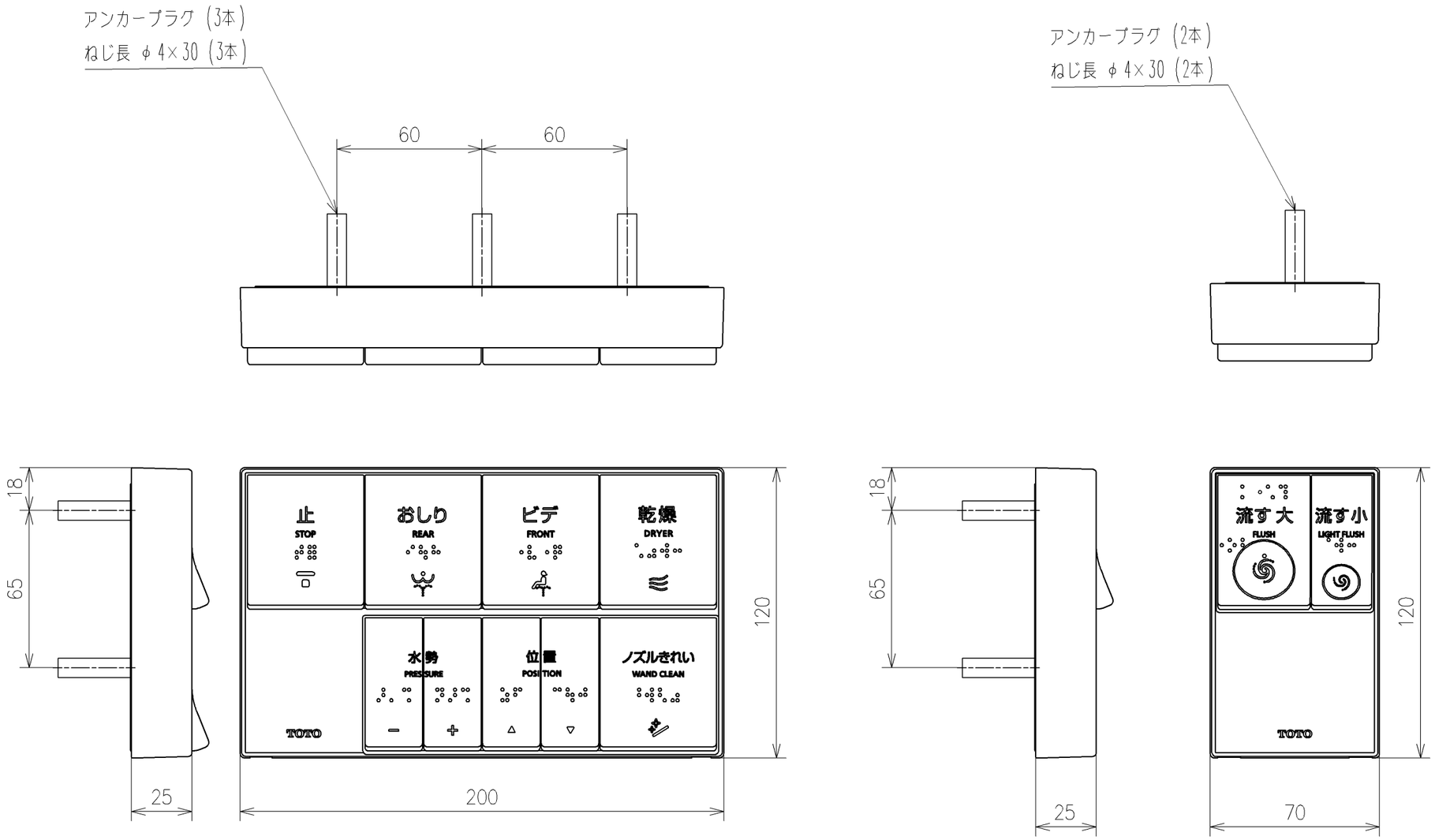

リモコン詳細図

TOTO		単位 mm	名称 ウォシュレットアプリコットP
製図 原慎二	検図 矢野健 川俣淳	日付 21-05-31	尺度 1：2
備考			品番 TCF5840AUPN
			図番リビジョン -
A3			ページNo. 1/1 (改)