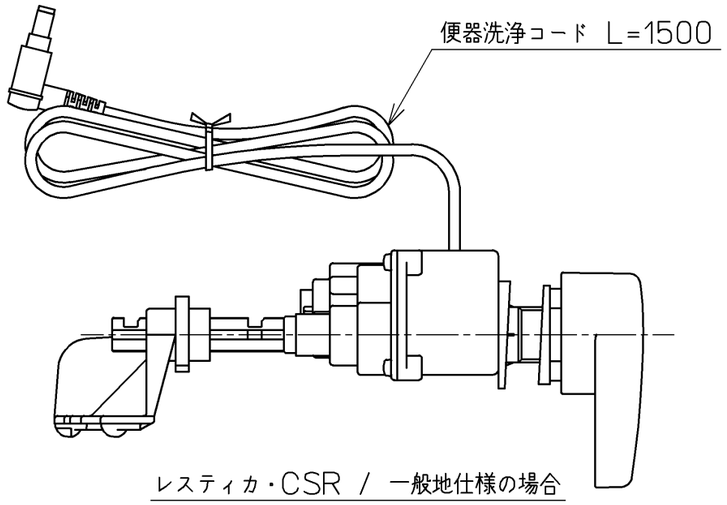

レスティカ・CSR / 一般地仕様の場合

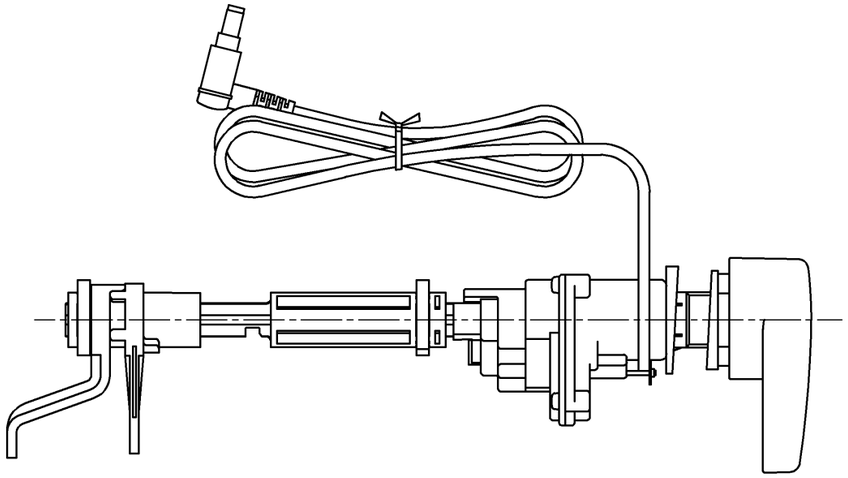

レスティカ・CSR(CS680系)・NEW CS(C770系)/ 寒冷地仕様の場合

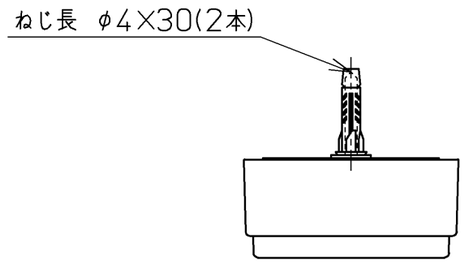

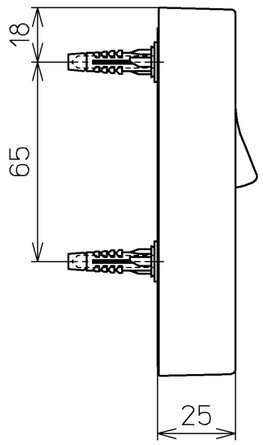

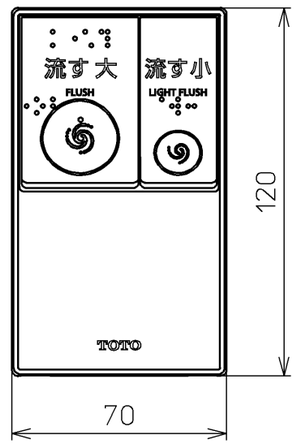

TOTO			単位 mm	名称 リモコン便器洗浄ユニット
製図 川野	検図 加藤健 末次	日付 17-12-07	尺度 1 : 2	品番 TCA348
備考				図番 TCA348=A0100
A3				ページNo. 1-1 (改)