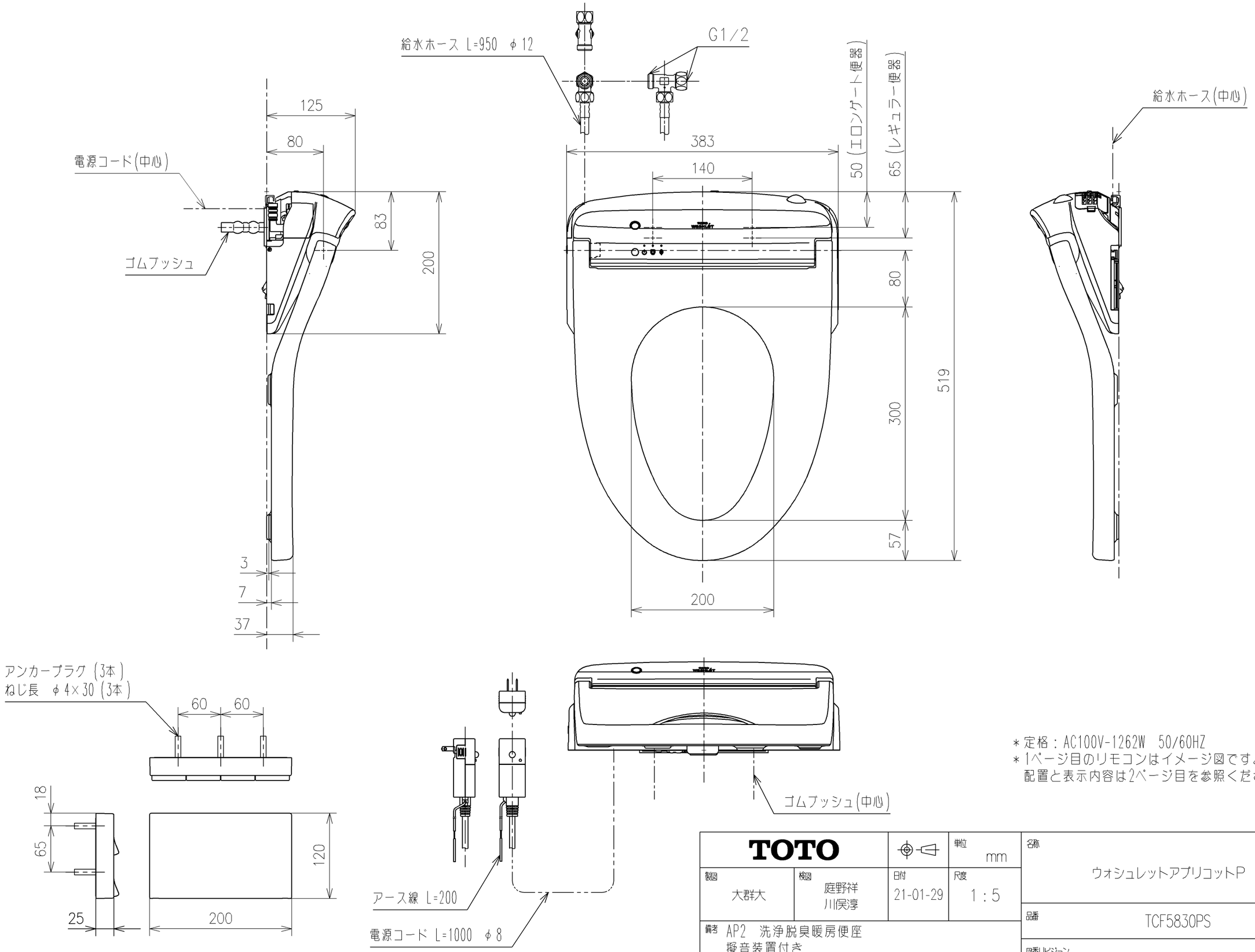

＊定格：AC100V-1262W 50/60HZ
＊1ページ目のリモコンはイメージ図です。
配置と表示内容は2ページ目を参照ください。

TOTO			単位 mm	名称 ウォシュレットアプリコットP
製図 大群大	検図 庭野祥 川俣淳	日付 21-01-29	尺度 1：5	
備考 AP2 洗浄脱臭暖房便座 擬音装置付き 便ふたなし 本体着脱部金属製				品番 TCF5830PS
				図番リビジョン -
A3				ページNo. 1/1 (改)

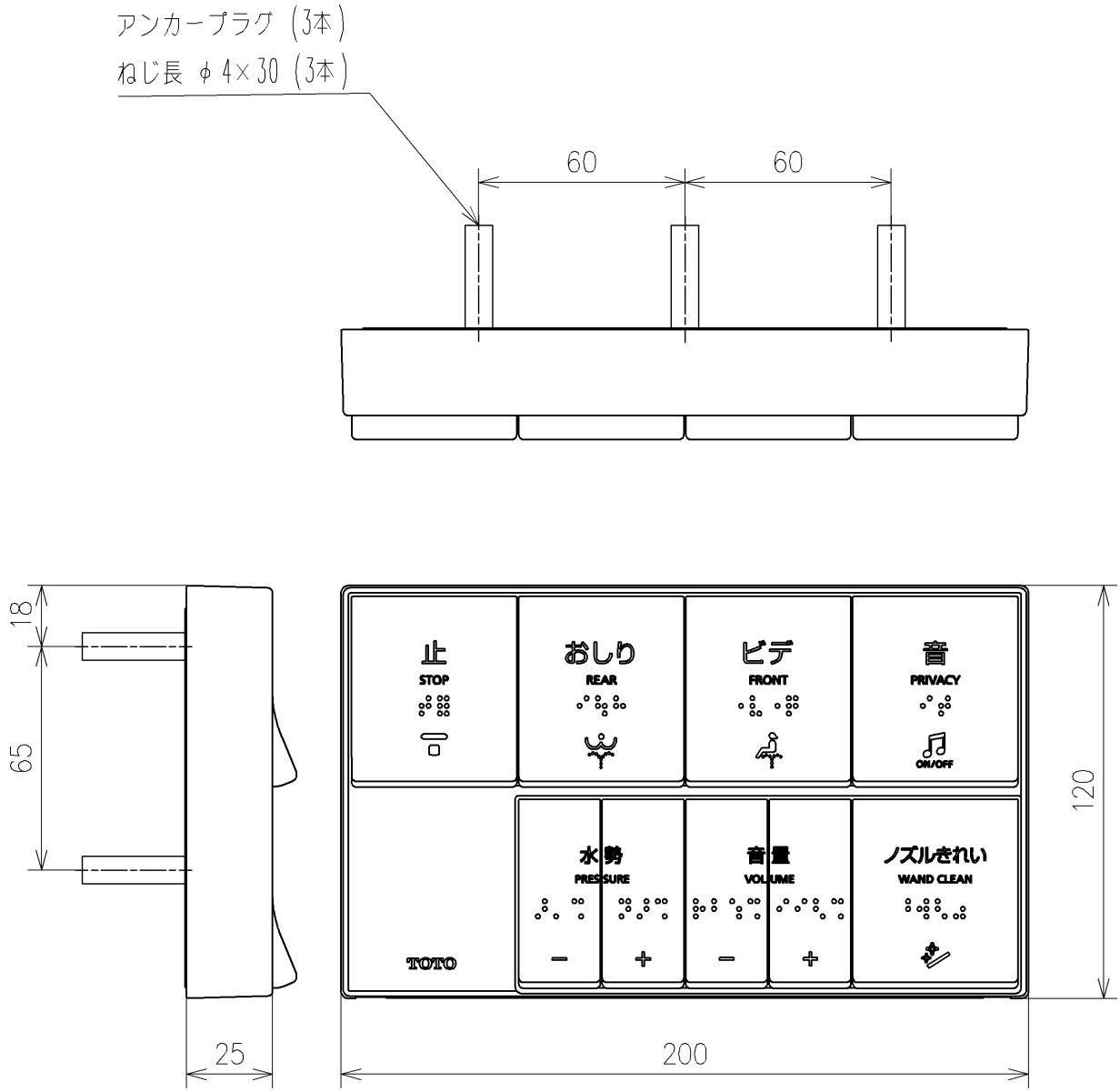

リモコン詳細図

TOTO		単位 mm	名称 ウォシュレットアプリコットP
製図 大群大	検図 庭野祥 川俣淳	日付 21-01-29	尺度 1：2
備考			品番 TCF5830PS
			図番リビジョン -
		A4	ページNo. 1/1 (改)