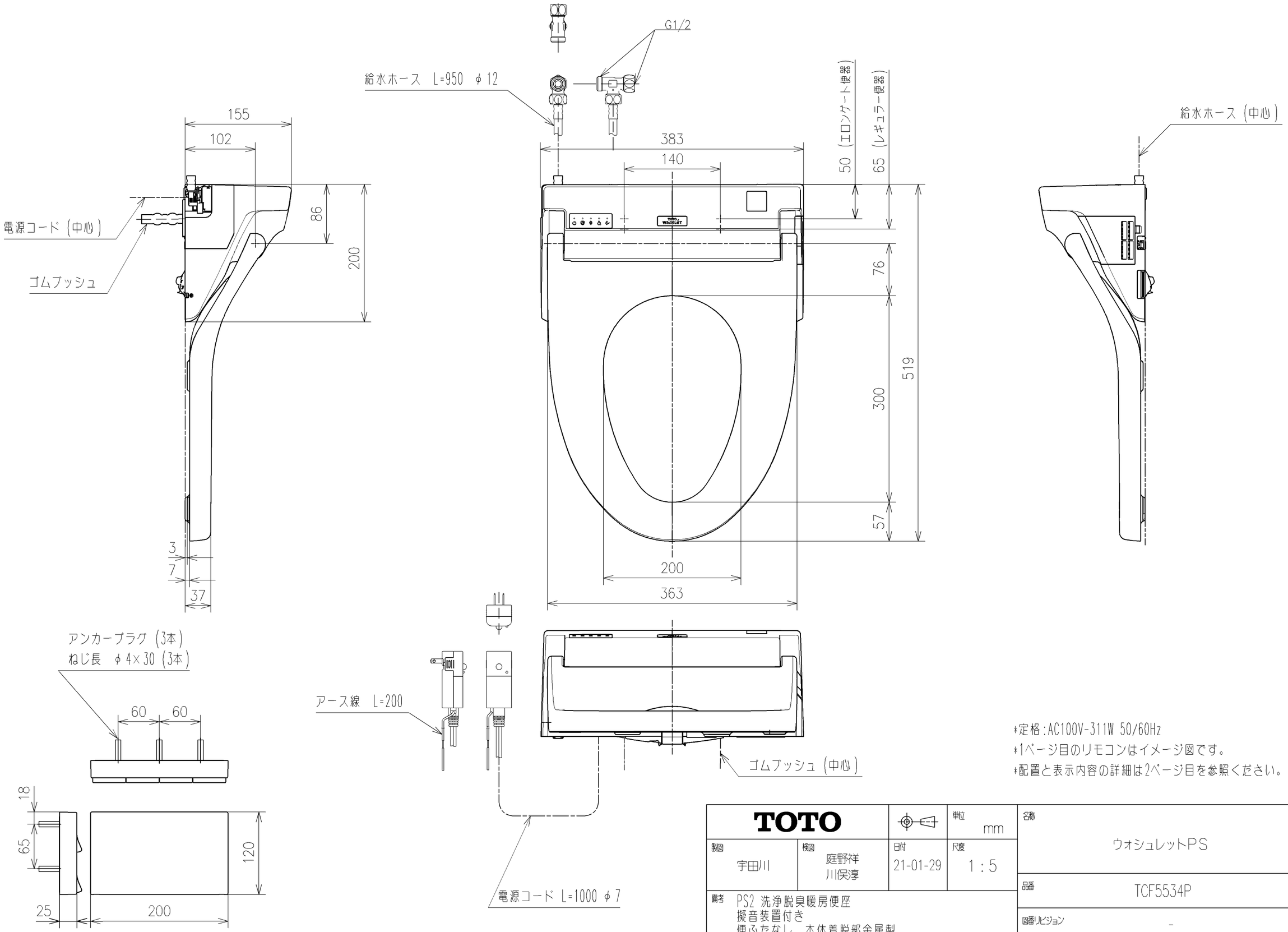

*定格:AC100V-311W 50/60Hz
*1ページ目のリモコンはイメージ図です。
*配置と表示内容の詳細は2ページ目を参照ください。

TOTO			単位 mm	名称 ウォシュレットPS
製図 宇田川	検図 庭野祥 川俣淳	日付 21-01-29	尺度 1:5	品番 TCF5534P
備考 PS2 洗浄脱臭暖房便座 擬音装置付き 便ふたなし 本体着脱部金属製				図番リビジョン -
A3				ページNo. 1/1 (改)

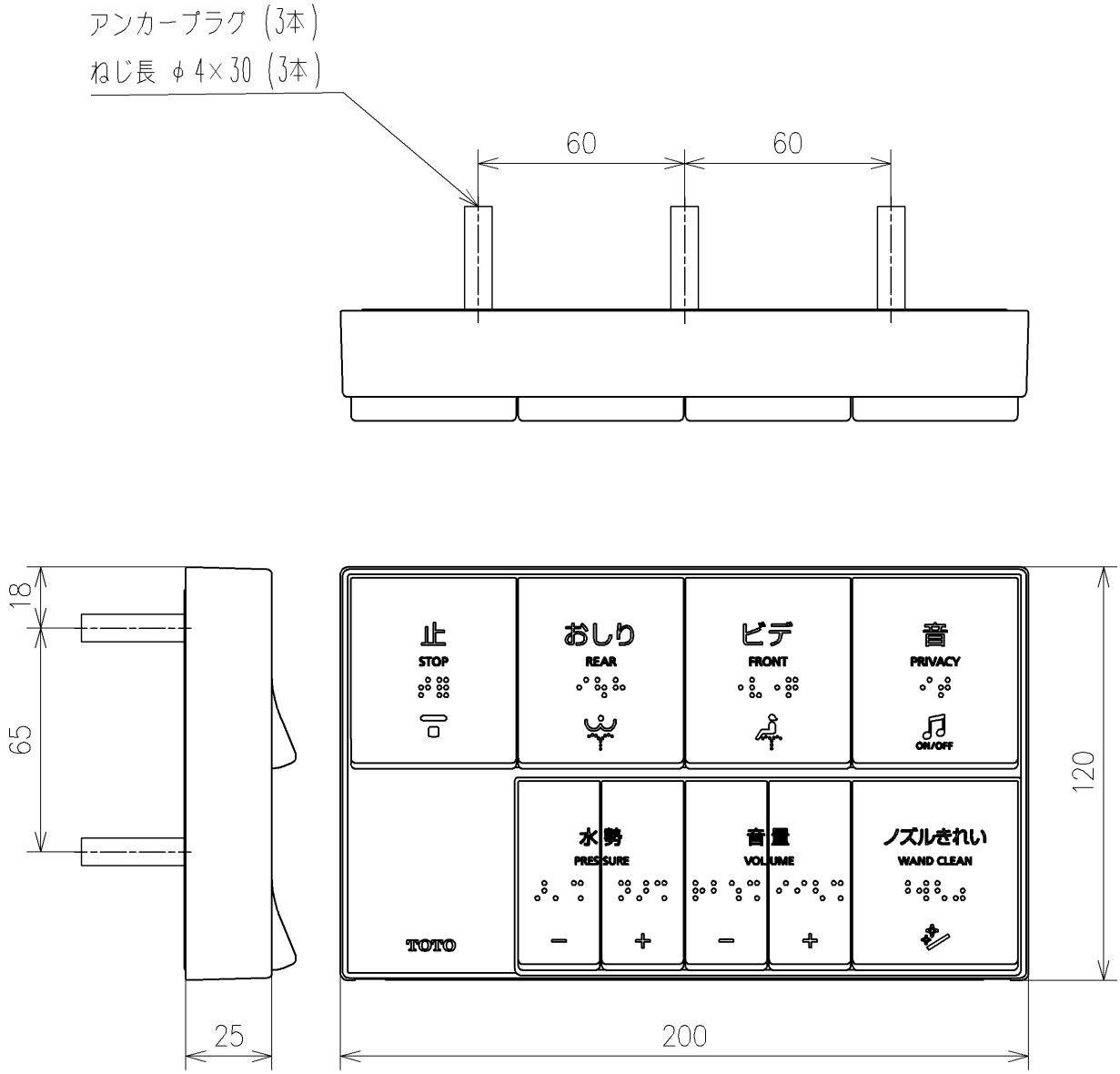

リモコン詳細図

TOTO		単位 mm	名称 ウォシュレットPS
製図 宇田川	検図 庭野祥 川俣淳	日付 21-01-29	尺度 1：2
備考			品番 TCF5534P
			図番リビジョン -
A4			ページNo. 1/1 (改)