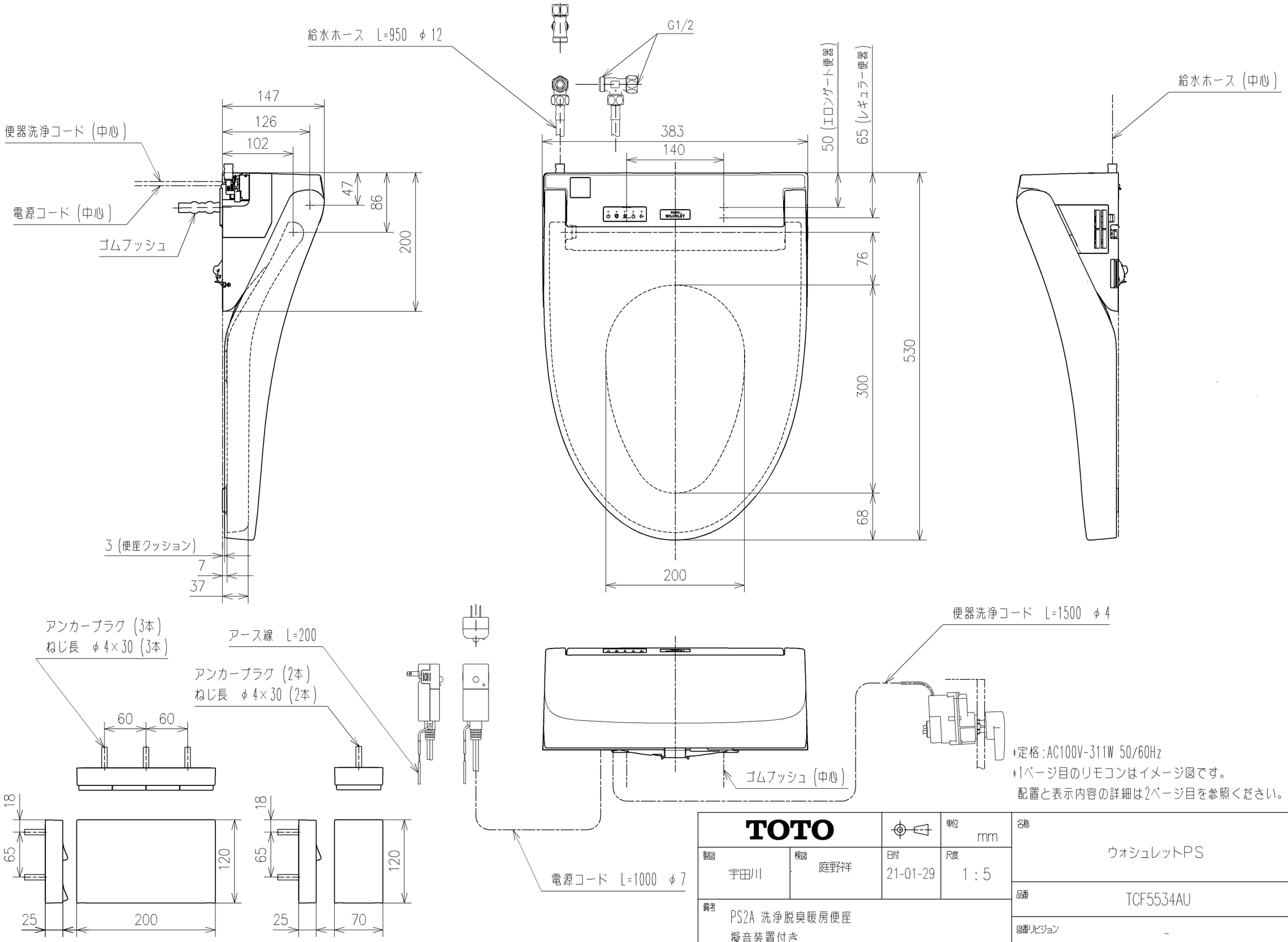

*定格:AC100V-311W 50/60Hz
*1ページ目のリモコンはイメージ図です。
配置と表示内容の詳細は2ページ目を参照ください。

TOTO			単位 mm	名称 ウォシュレットPS
製図 宇田川	検図 庭野祥	日付 21-01-29	尺度 1:5	
備考 PS2A 洗浄脱臭暖房便座 擬音装置付き				品番 TCF5534AU
				図番リビジョン -
A3				ページNo. 1/1 (改)

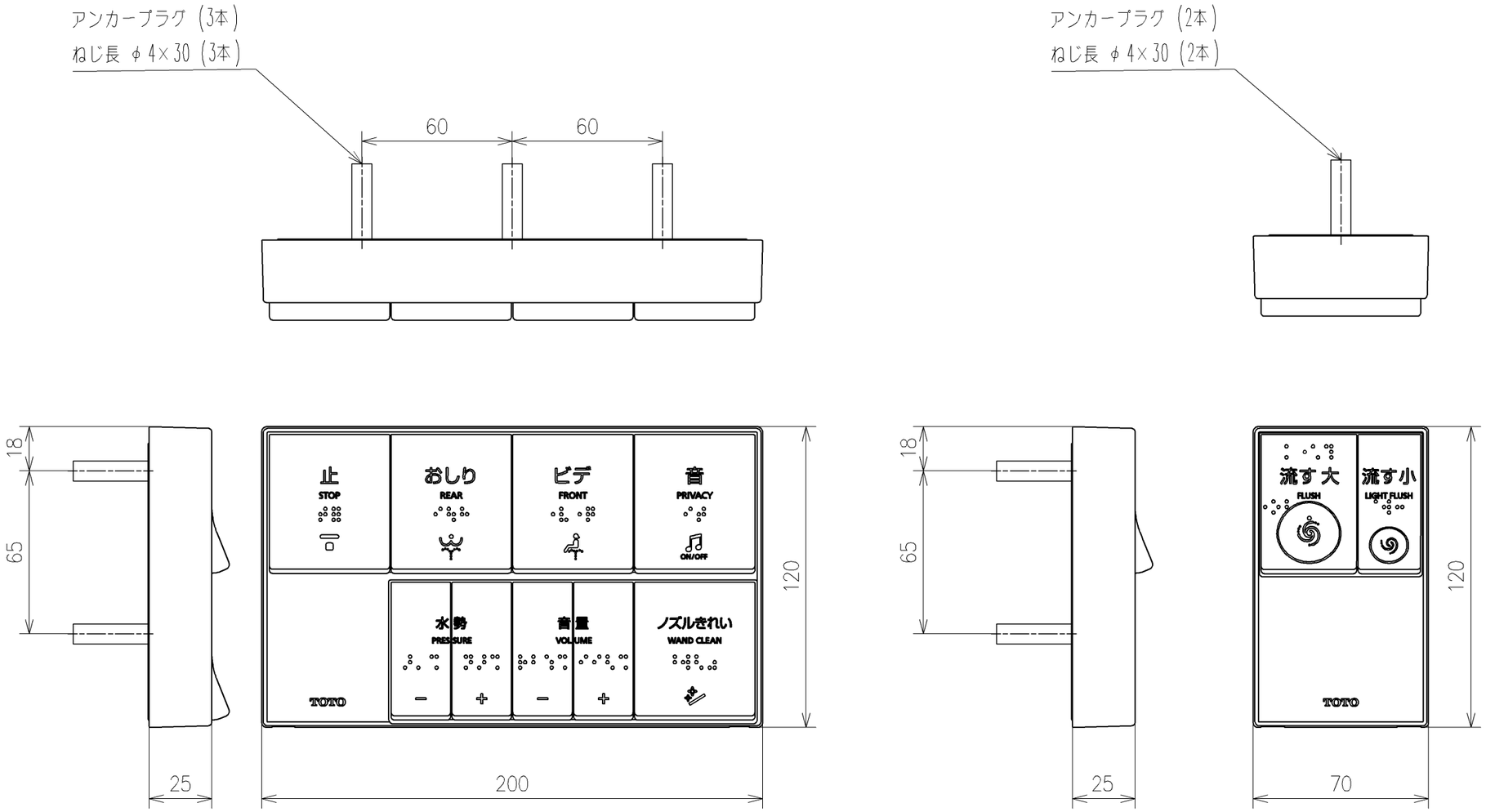

リモコン詳細図

TOTO			単位 mm	名称 ウォシュレットPS
製図 宇田川	検図 庭野祥 川俣淳	日付 21-01-29	尺度 1：2	
備考				品番 TCF5534AU
				図番リビジョン -
A3				ページNo. 1/1 (改)