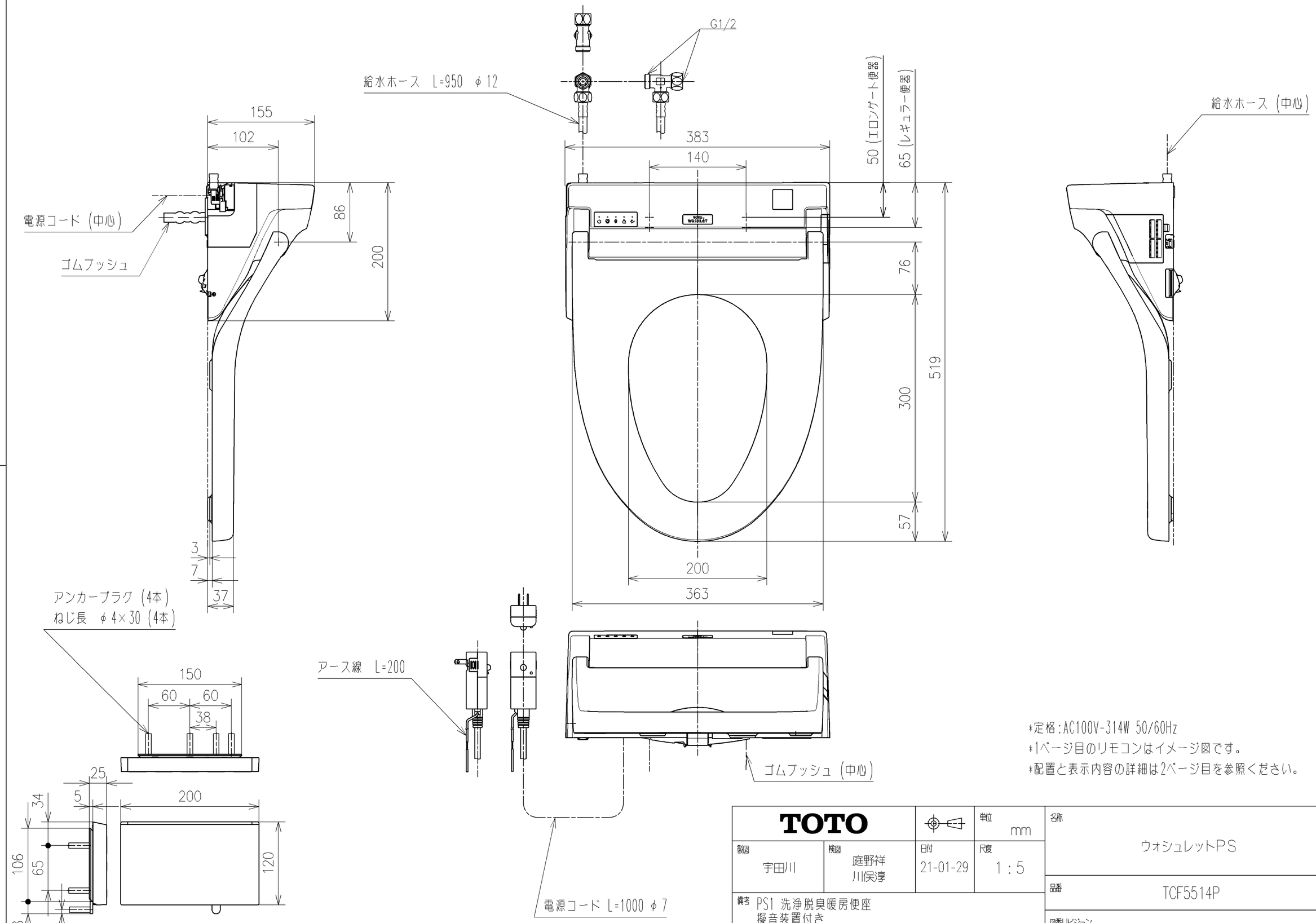


*定格:AC100V-314W 50/60Hz
*1ページ目のリモコンはイメージ図です。
*配置と表示内容の詳細は2ページ目を参照ください。

| | | | | |
|---|---|---|---|---|
| TOTO | | | 単位 mm | 名称 ウォシュレットPS |
| 製図 宇田川 | 検図 庭野祥 川俣淳 | 日付 21-01-29 | 尺度 1:5 | |
| 備考 PS1 洗浄脱臭暖房便座 擬音装置付き 便ふたなし 本体着脱部金属製 | | | | 品番 TCF5514P |
| | | | | 図番リビジョン - |
| A3 | | | | ページNo. 1/1 (改) |

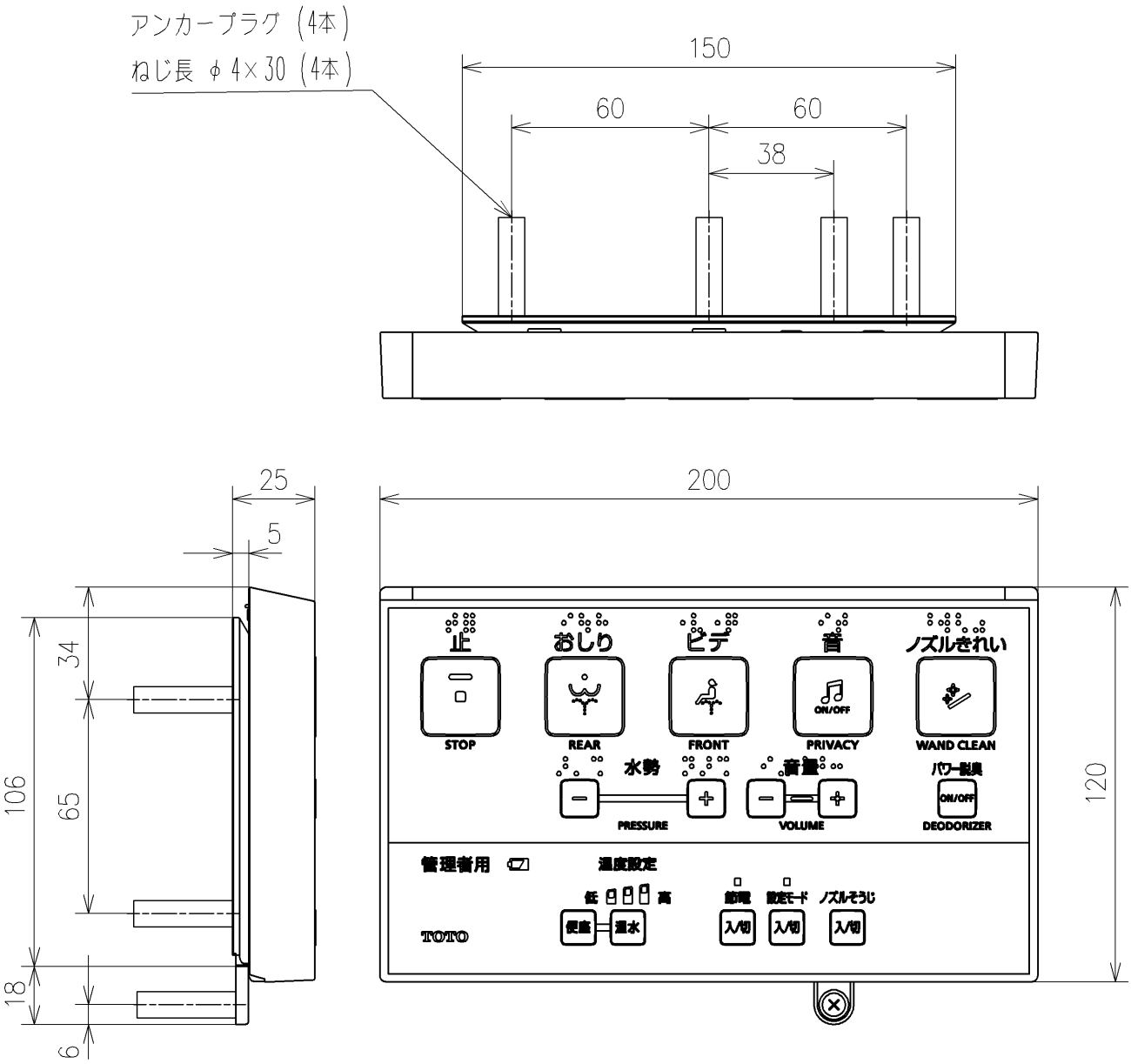


リモコン詳細図

| | | | |
|---|---|---|---|
| TOTO | | 単位 mm | 名称 ウォシュレットPS |
| 製図 宇田川 | 検図 庭野祥 川俣淳 | 日付 21-01-29 | 尺度 1：2 |
| 備考 | | | 品番 TCF5514P |
| | | | 図番リビジョン - |
| A4 | | | ページNo. 1/1 (改) |