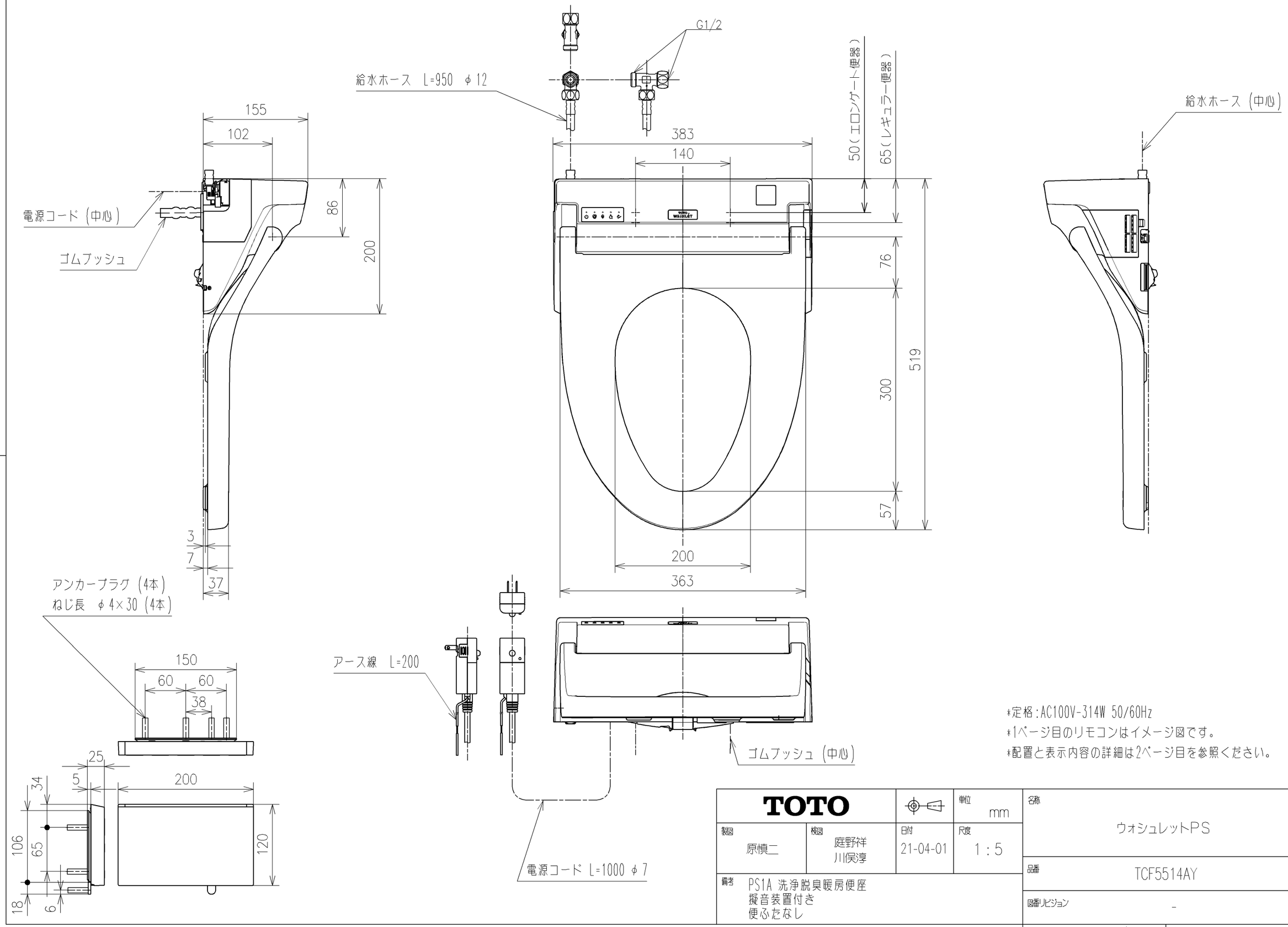

*定格:AC100V-314W 50/60Hz
*1ページ目のリモコンはイメージ図です。
*配置と表示内容の詳細は2ページ目を参照ください。

TOTO			単位 mm	名称 ウォシュレットPS
製図 原慎二	検図 庭野祥 川俣淳	日付 21-04-01	尺度 1:5	
備考 PS1A 洗浄脱臭暖房便座 擬音装置付き 便ふたなし				品番 TCF5514AY
				図番リビジョン -
A3				ページNo. 1/1 (改)

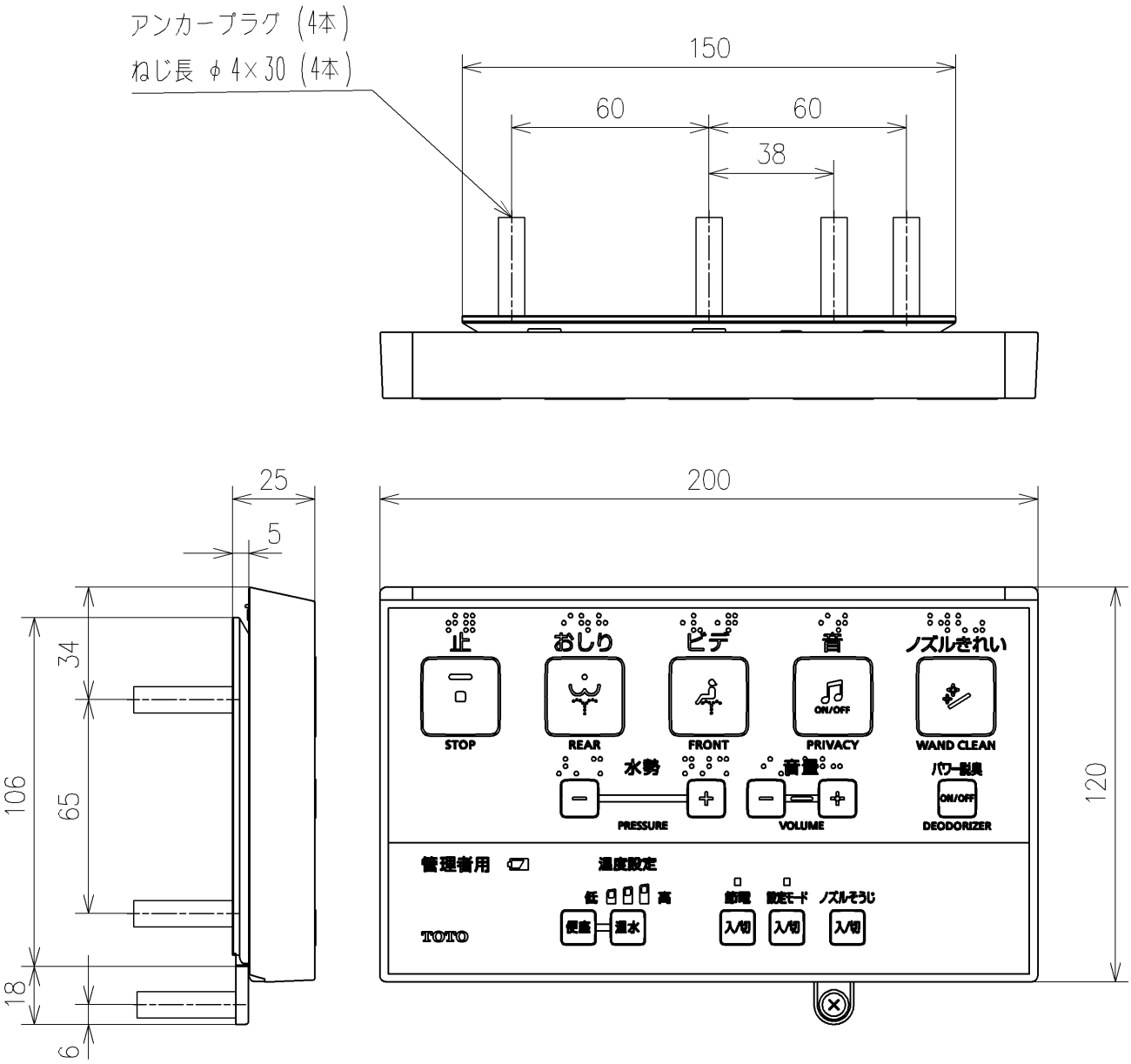

リモコン詳細図

TOTO		単位 mm	名称 ウォシュレットPS
製図 原慎二	検図 庭野祥 川俣淳	日付 21-04-01	尺度 1：2
備考			品番 TCF5514AY
			図番リビジョン -
A4			ページNo. 1/1 (改)