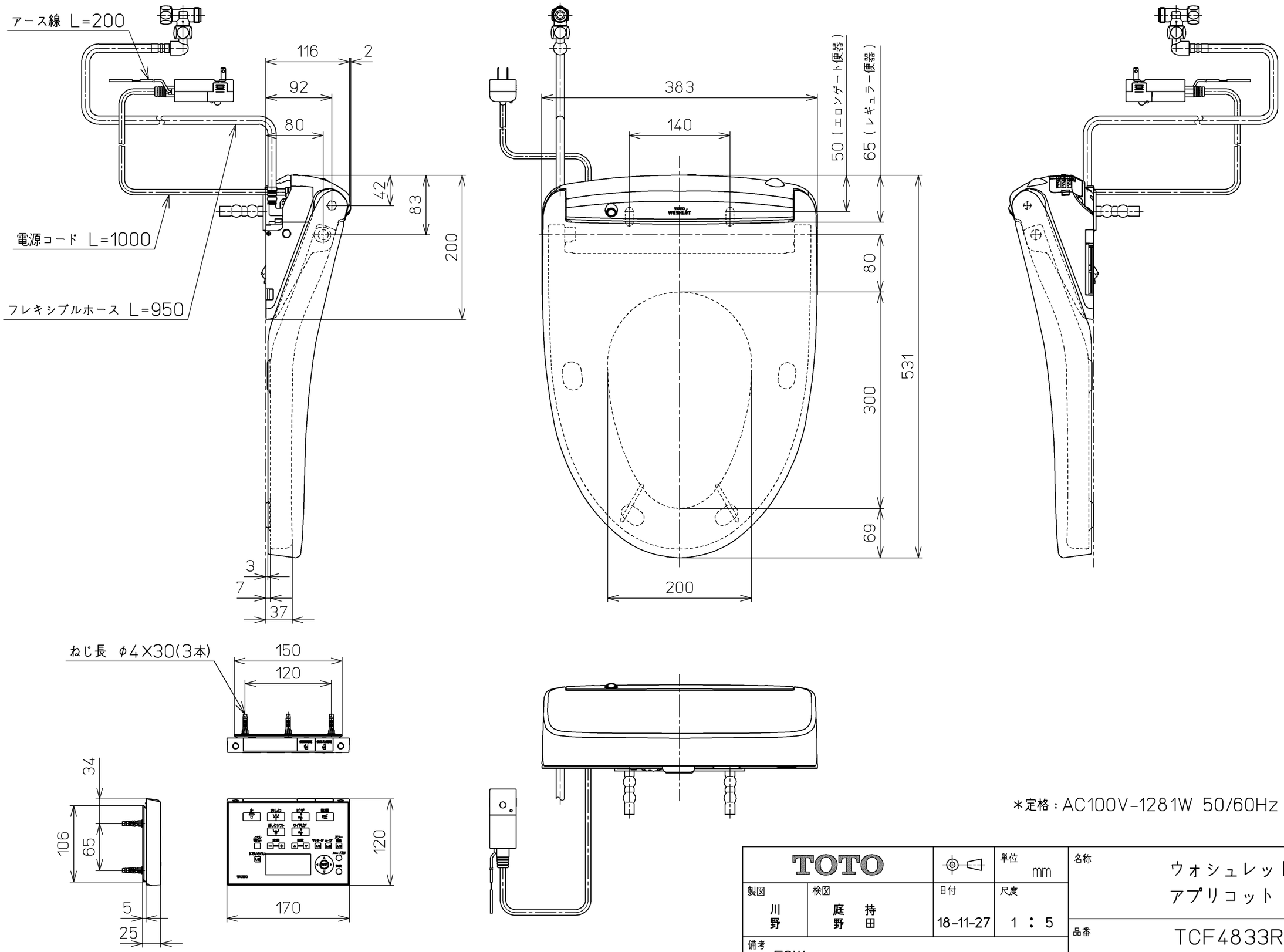

＊定格：AC100V-1281W 50/60Hz

TOTO			単位 mm	名称 ウォシュレット アプリコット
製図 川野	検図 庭持 野田	日付 18-11-27	尺度 1：5	品番 TCF4833R
備考 F3W 洗浄乾燥脱臭暖房便座				図番 TCF4833R=A0100

A3 ページNo. 1-1 （改）