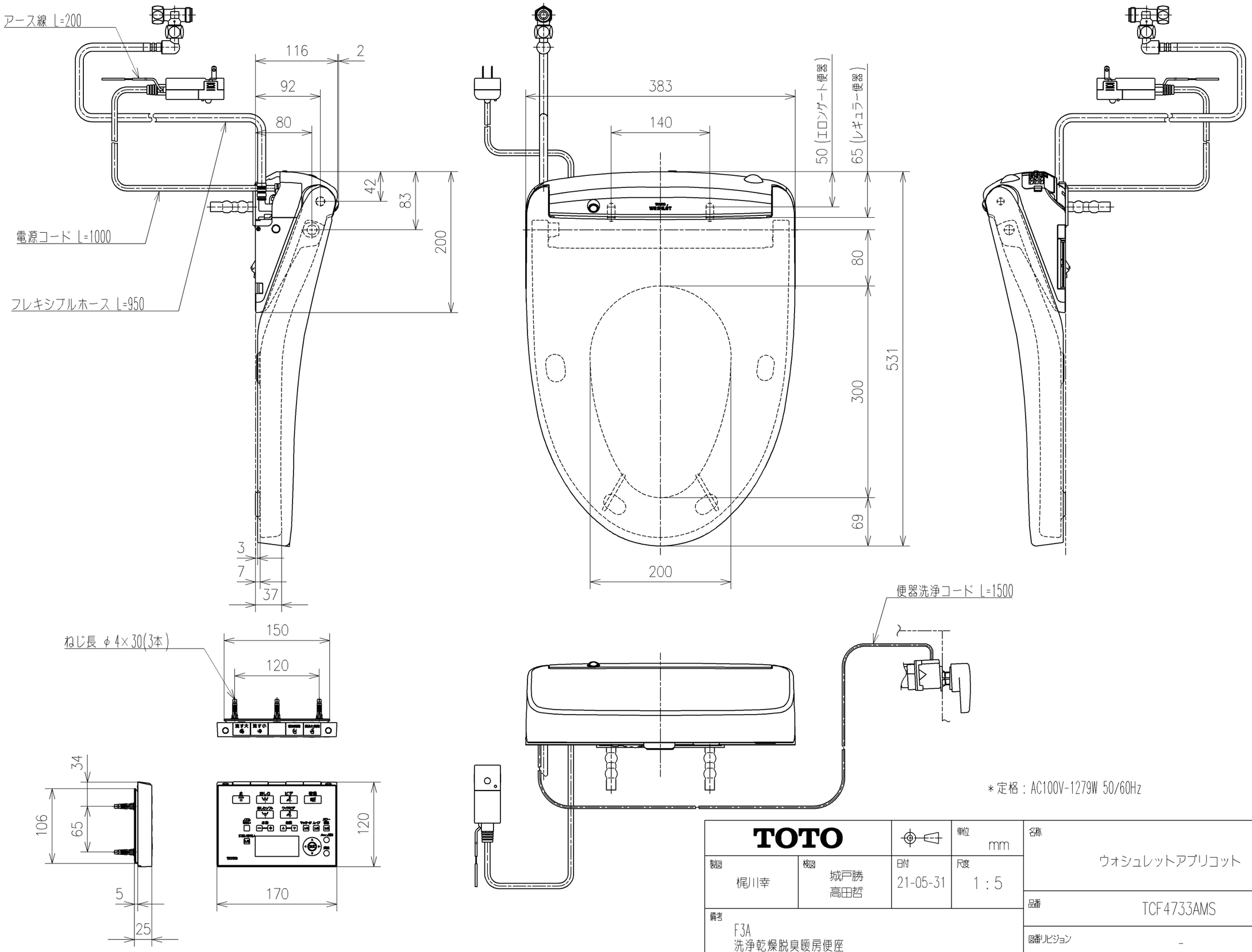

＊定格：AC100V-1279W 50/60Hz

TOTO			単位 mm	名称 ウォシュレットアプリコット
製図 梶川幸	検図 城戸勝 高田哲	日付 21-05-31	尺度 1：5	
備考 F3A 洗浄乾燥脱臭暖房便座				品番 TCF4733AMS
				図番リビジョン -
A3				ページNo . 1/1 (改)