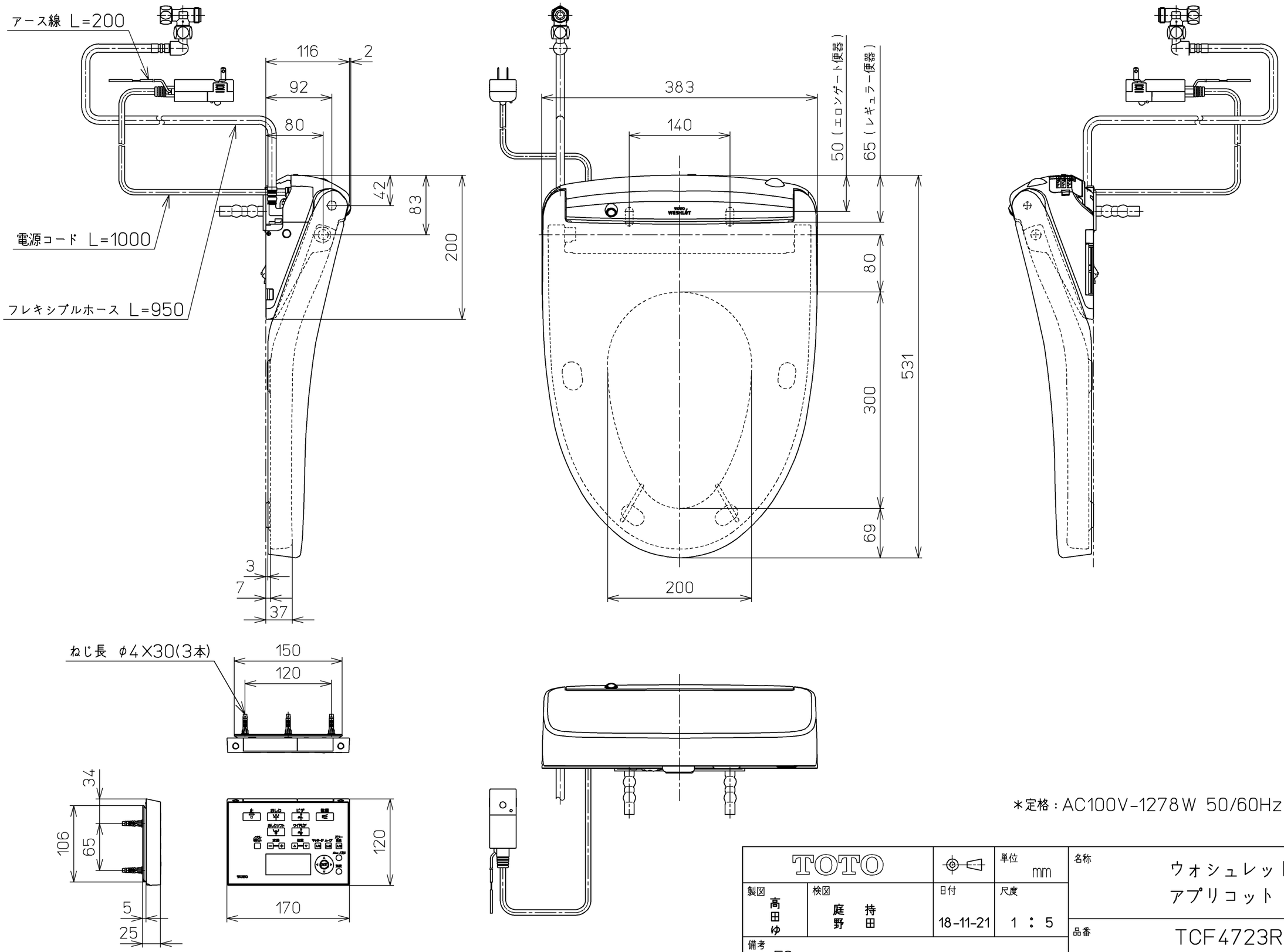

＊定格：AC100V-1278W 50/60Hz

TOTO			単位 mm	名称 ウォシュレット アプリコット
製図 高田 ゆ	検図 庭持 野田	日付 18-11-21	尺度 1：5	品番 TCF4723R
備考 F2 洗浄乾燥脱臭暖房便座				図番 TCF4723R=A0100

A3 ページNo. 1-1 （改）