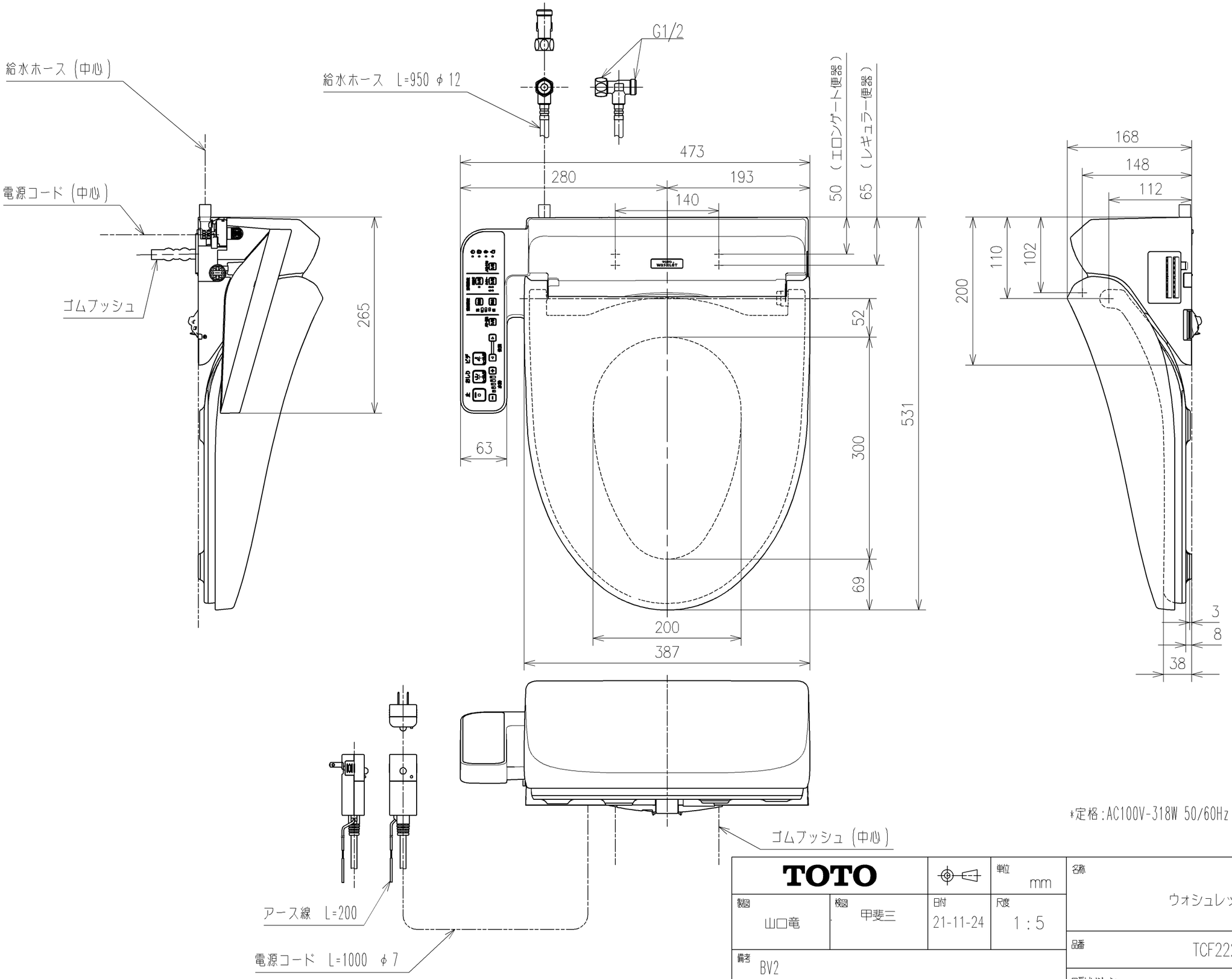

*定格：AC100V-318W 50/60Hz

TOTO			単位 mm	名称 ウォシュレットBV
製図 山口竜	検図 甲斐三	日付 21-11-24	尺度 1：5	
備考 BV2 洗浄脱臭暖房便座				品番 TCF2223E
				図番リビジョン -
A3				ページNo. 1/1 （改）