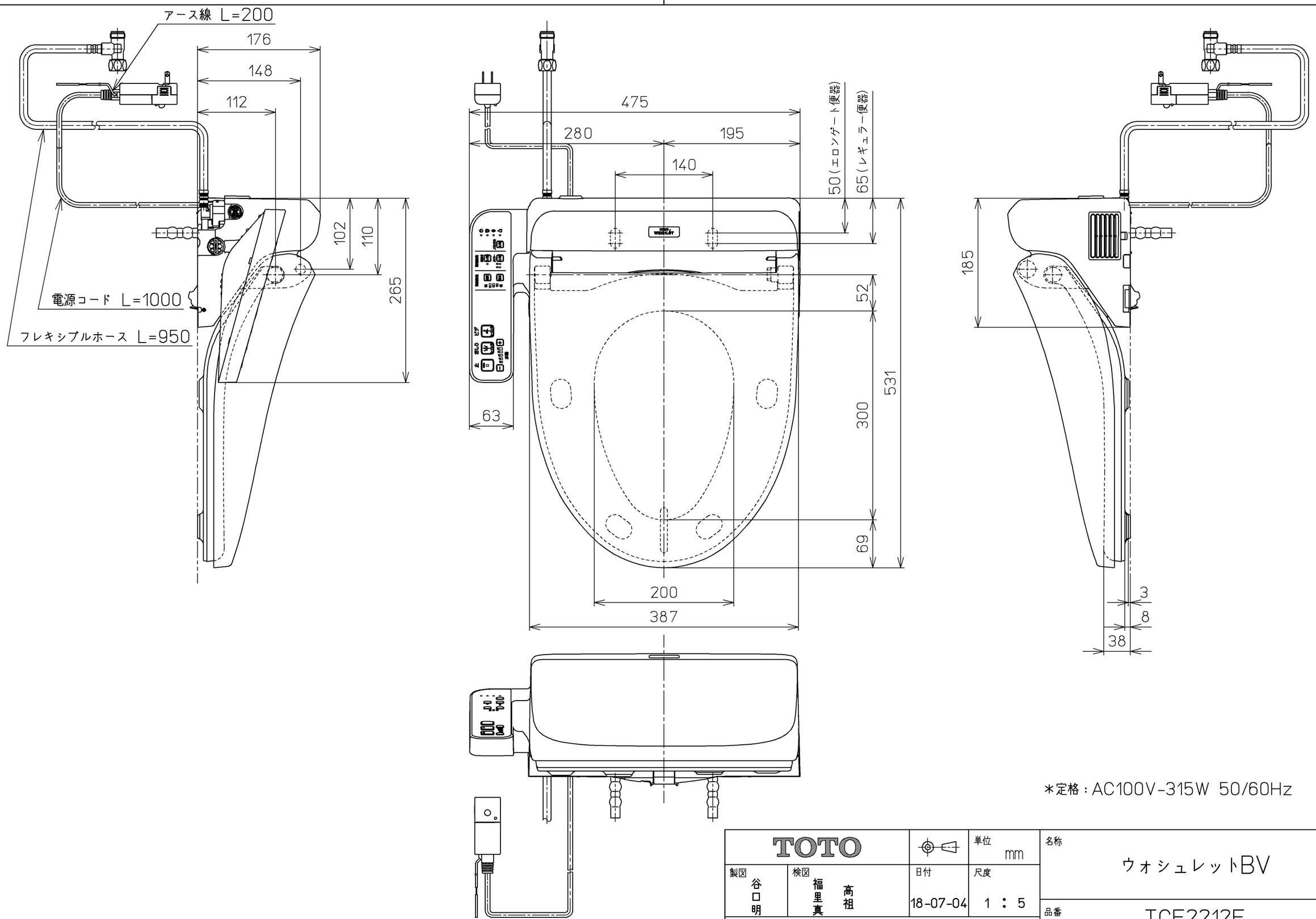

＊定格：AC100V-315W 50/60Hz

TOTO			単位 mm	名称 ウォシュレットBV
製図 谷口明	検図 福里真 高祖	日付 18-07-04	尺度 1：5	品番 TCF2212E
備考 BV1 洗浄暖房便座				図番 TCF2212E=A0101

A3 ページNo. 1-1 (改)