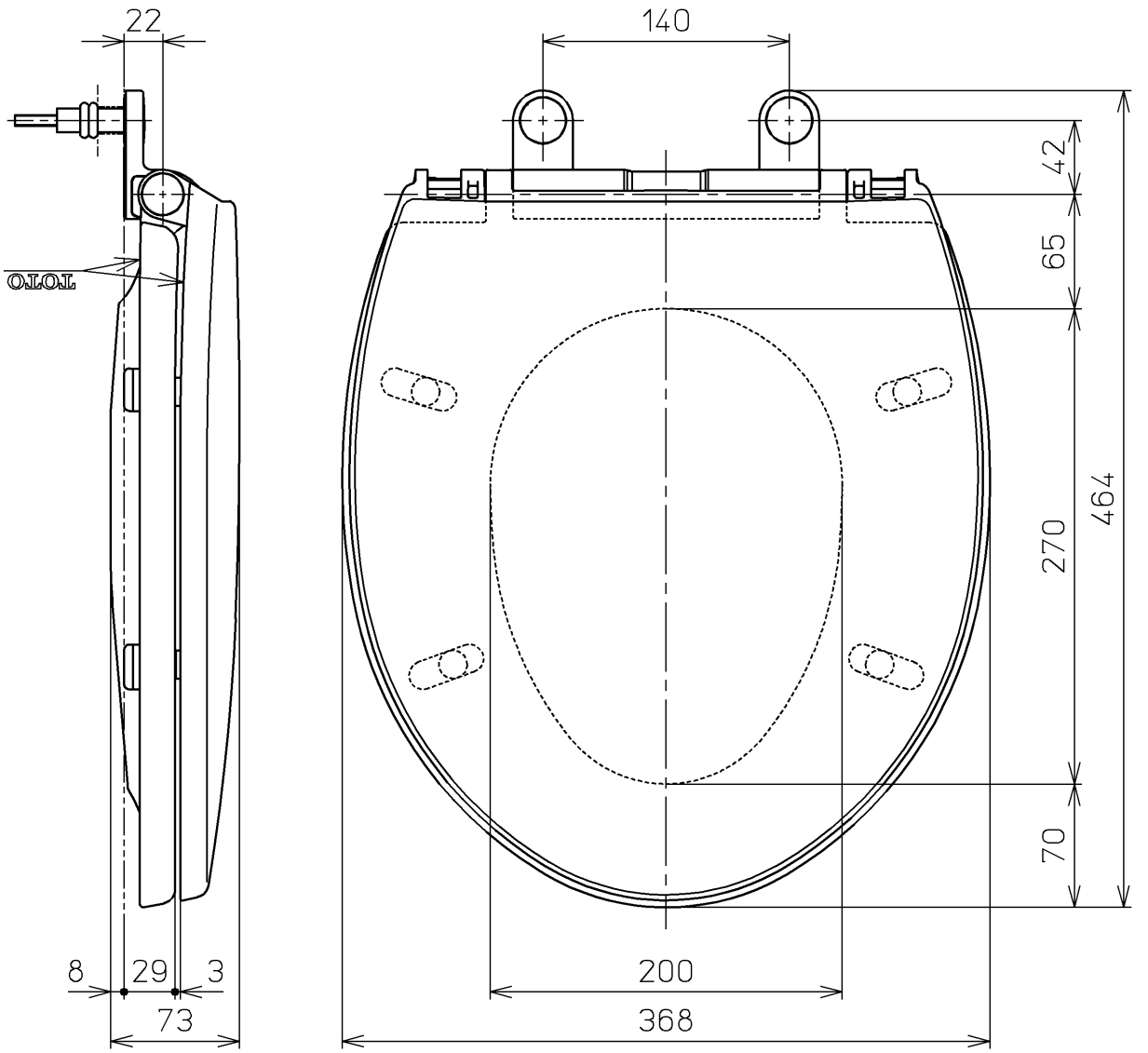

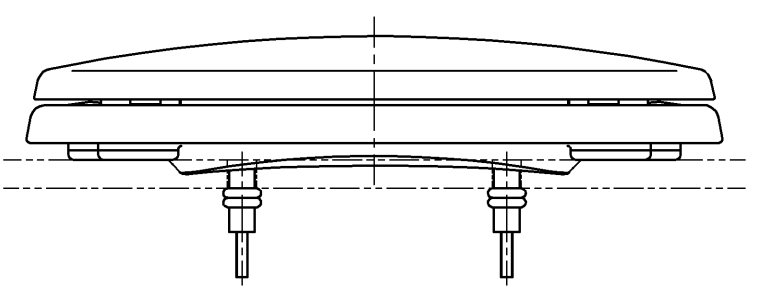

TOTO		単位 mm	名称	前丸便座(ふた付)
製図 野々下	検図 藤井 中山	日付 04-07-29	尺度 1 : 4	
備考			品番	TC300
			図番	TC300=A1000
A4			ページNo. 1-1	(改)