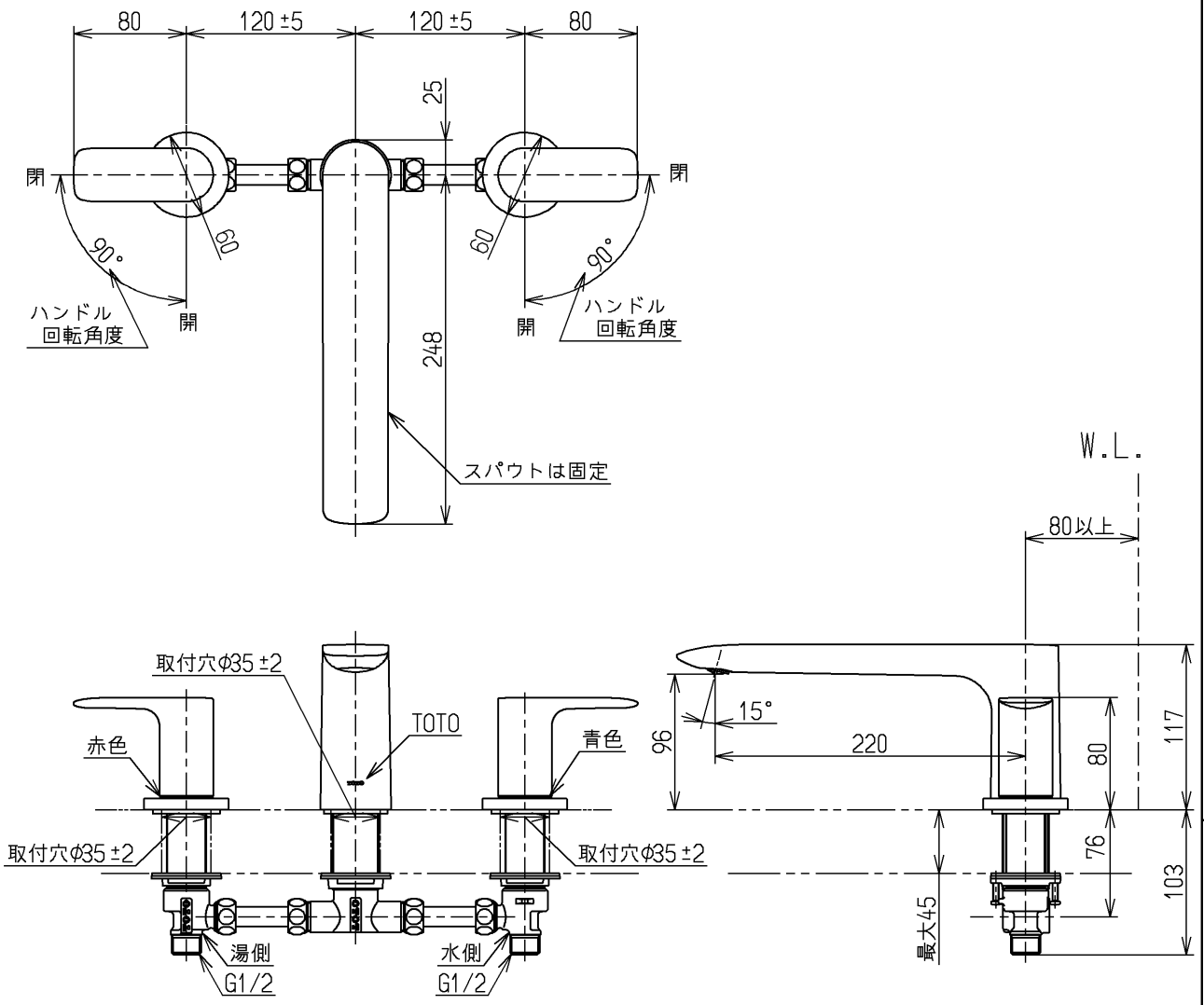

本体の接続には市販のフレキホースを別途手配ください。

湯はり時間はご使用になる浴槽「浴槽湯量」と設計施工資料集の
「水栓金具流量線図」からご確認ください。

湯圧が水圧より高くならないように設定してください。

湯水を逆に配管しないでください。
給湯温度の設定は８５℃以下でご使用でください。

水道法適合品(JIS)

TOTO			単位 mm	名称 台付２ハンドル混合水栓
製図 住本	検図 石山 野村	日付 18.10.26	尺度 1：5	埋込、整流、共用
備考				図番 TBG04201J

A4