<付属品>

レバーハンドル	X1
手洗金具	X1
取付金具	X1
止水栓	X1

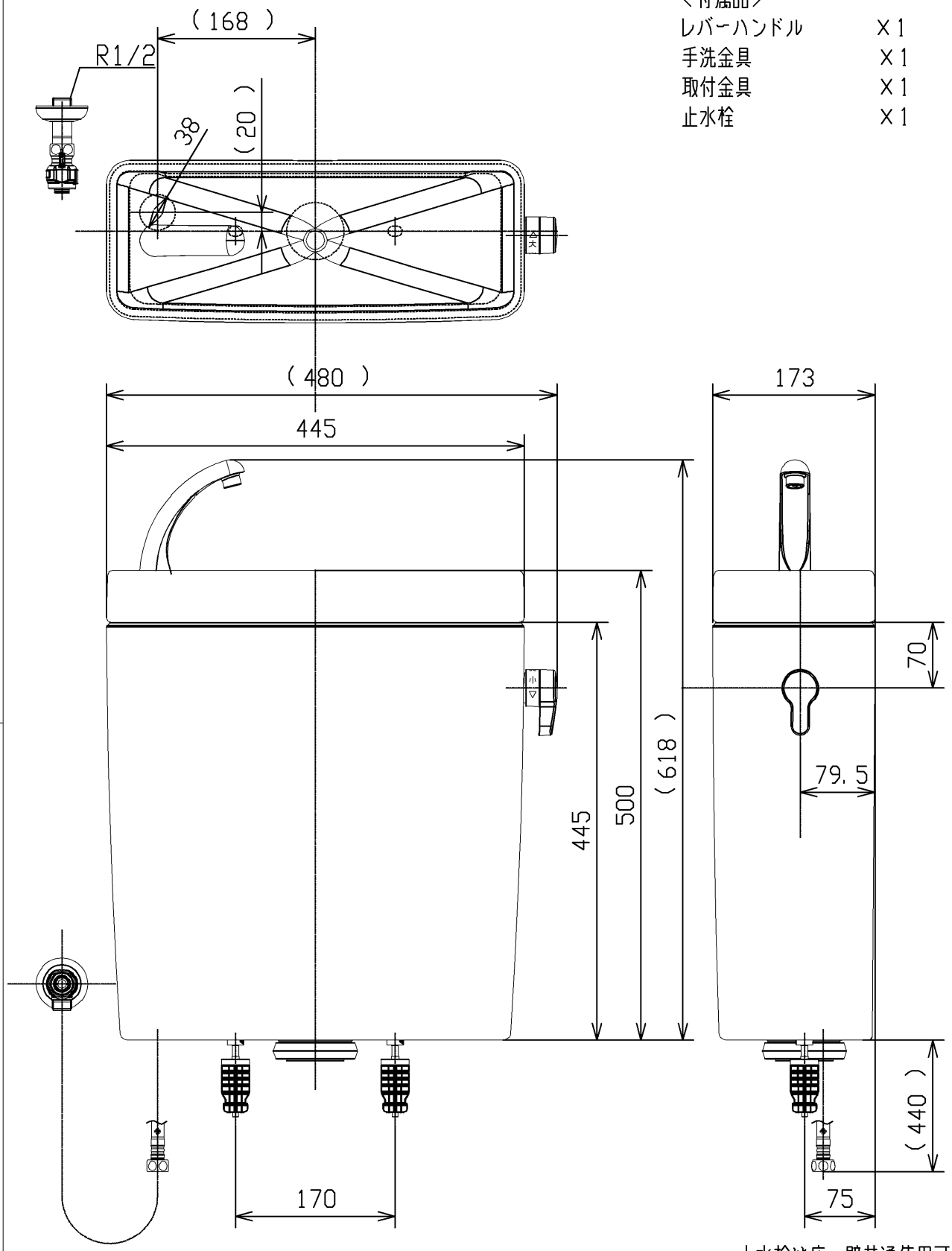

止水栓は床、壁共通使用可

TOTO		単位 mm	名称 手洗付密結タンク
製図 米	検図 稲垣 新川	日付 18/04/26	尺度 1:6
備考 防露式、パブリックコンパクト			品番 SH597BAR
			図番 SH597BAR=D2
A4			ページNo. 1/1 (改)