■本体仕様

項目		仕様
製品名		貯湯式電気温水器
設置方式		屋内設置型
給水方式		先止め式〔減圧弁・逃し弁内蔵〕
貯湯量		約6L
電気関係	電源	AC100V〔50/60Hz〕
	電源プラグ	125V/7A
	定格消費電力 ※	600W
	定格加熱能力 ※	
	電源コード長さ	2.5m
外形寸法		175mm〔幅〕×273mm〔奥行〕×390mm〔高さ〕
質量		約6kg（満水時約11kg）
水圧	最低必要水圧（流動時）	0.05MPa
	最高水圧（静止時）	0.75MPa
沸き上がり温度		約60℃
沸き上がり時間〔入水温15℃〕		約30分
温度制御方式		バイメタルによる湯温検知
減圧弁		0.080MPa
逃し弁	吹始め圧力	0.095MPa
	吹止り圧力	0.087MPa以上
接続口	給水口	G1/2 おねじ
	出湯口	G1/2 おねじ
	出水口	G1/2 おねじ
ヒーター		シーズヒーター
タンク材質		高耐食ステンレス鋼
安全装置		温度過昇防止器〔手動復帰バイメタル〕・温度ヒューズ

※JIS C 9219の定格条件および試験方法による

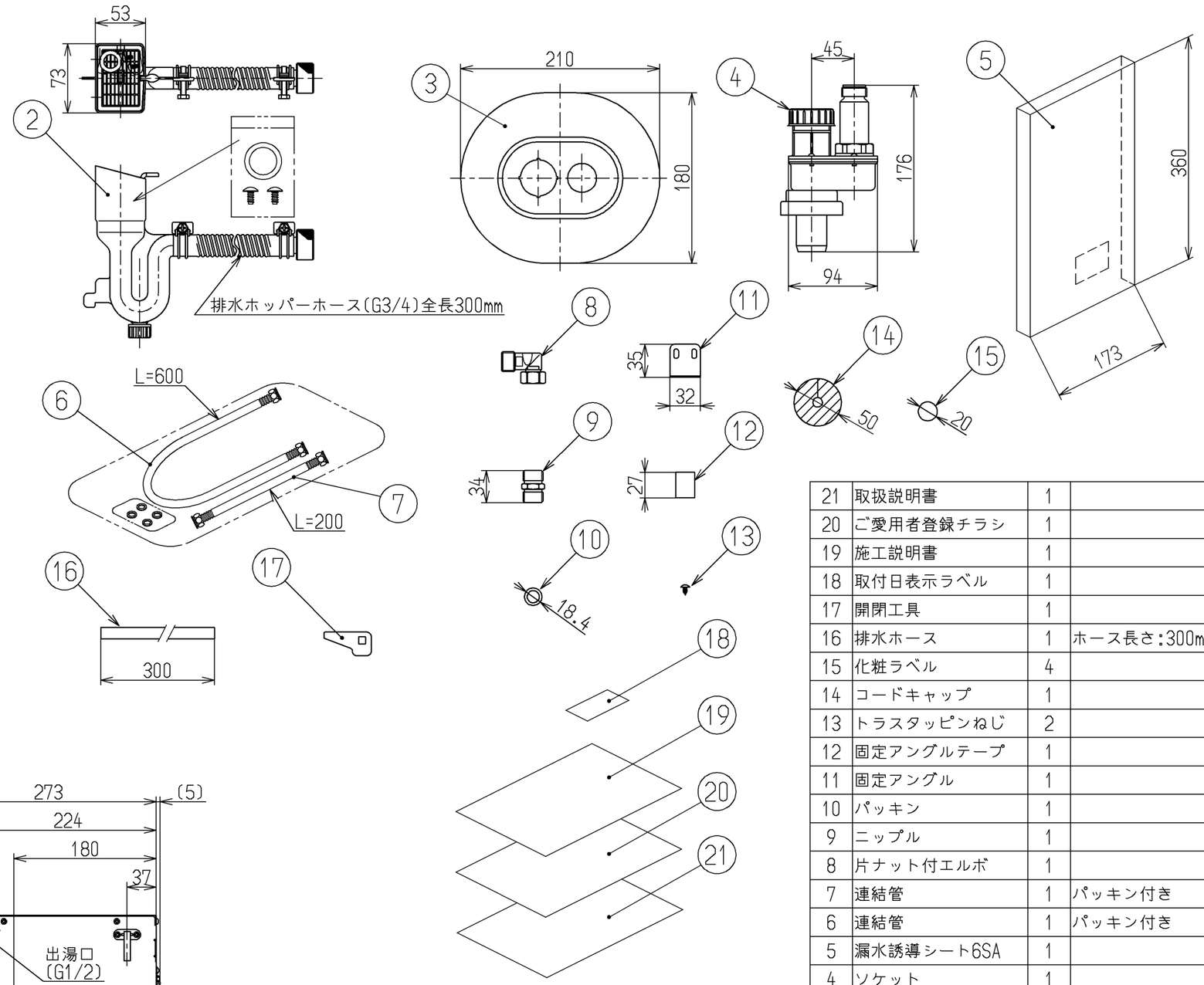

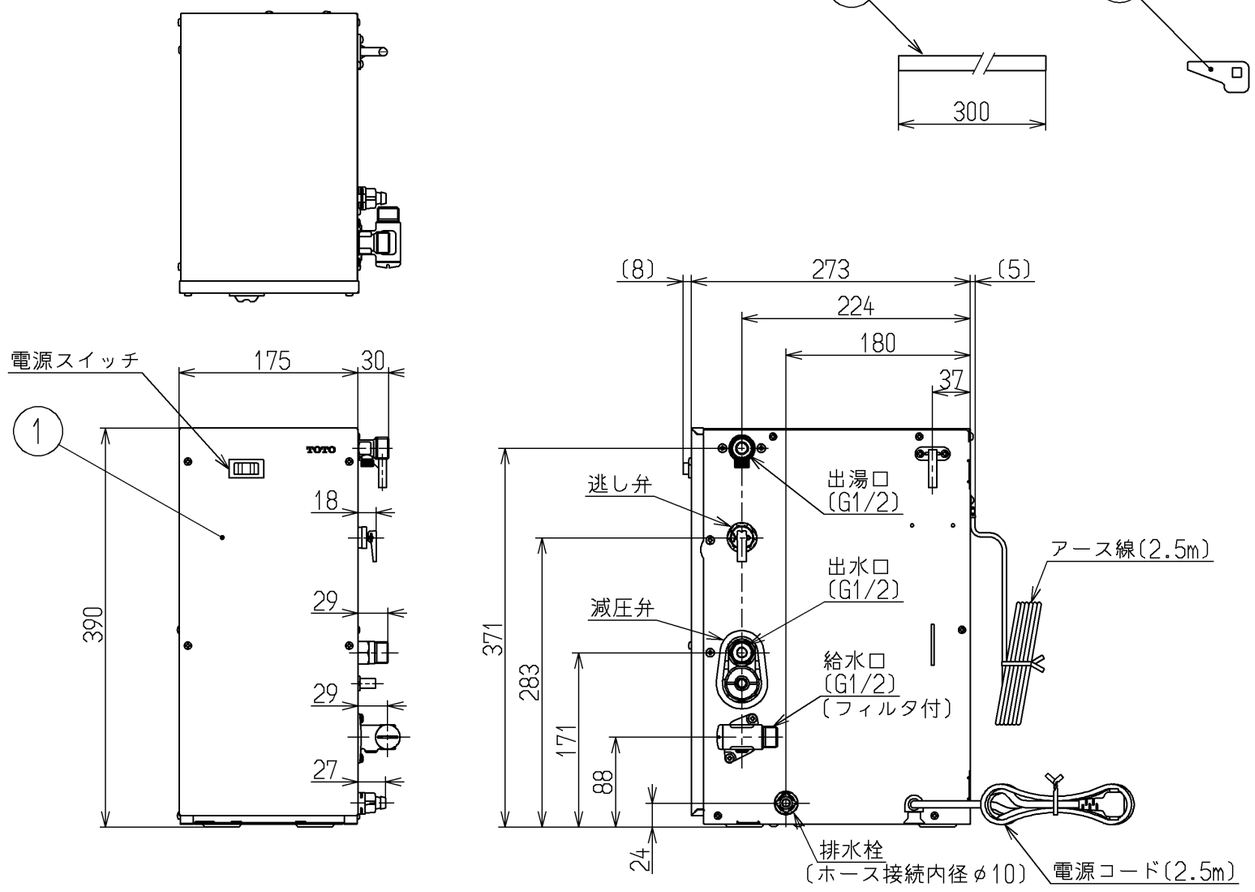

番号	名称	数量	備考
21	取扱説明書	1	
20	ご愛用者登録チラシ	1	
19	施工説明書	1	
18	取付日表示ラベル	1	
17	開閉工具	1	
16	排水ホース	1	ホース長さ:300mm
15	化粧ラベル	4	
14	コードキャップ	1	
13	トラスタッピンねじ	2	
12	固定アングルテープ	1	
11	固定アングル	1	
10	パッキン	1	
9	ニップル	1	
8	片ナット付エルボ	1	
7	連結管	1	パッキン付き
6	連結管	1	パッキン付き
5	漏水誘導シート6SA	1	
4	ソケット	1	
3	排水蓋	1	
2	排水ホッパー組品	1	ホース長さ:300mm
1	電気温水器本体	1	

水道法適合品　電気用品安全法適合品

TOTO

製図	検図	日付	尺度	単位
立花	岸本　竹林	17.10.11	1：6	mm

備考

名称：湯ぽっとキット（洗面化粧台後付け用先止め式）

図番：RESK06A1

A3