番号	名　　称	個数	備　　考
①	湯ぽっと耐震用脚（床用）	4	ステンレス　t＝2．0
②	インプルナット	4	ステンレス
③	平座金 6×20	8	ステンレス　t＝1．5
④	六角ボルトM6×14	4	ステンレス
⑤	六角タッピンねじ5×50	4	ステンレス
⑥	樹脂プラグ	4	ナイロン樹脂

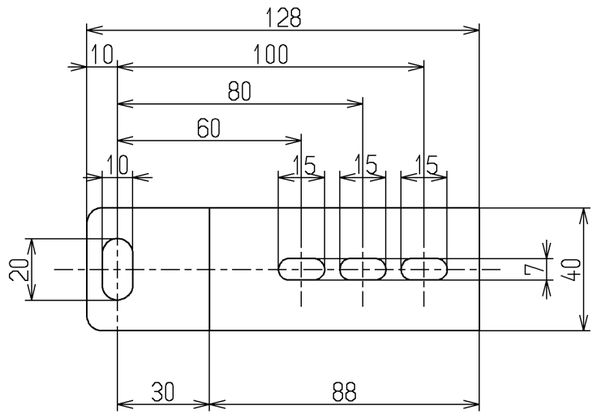

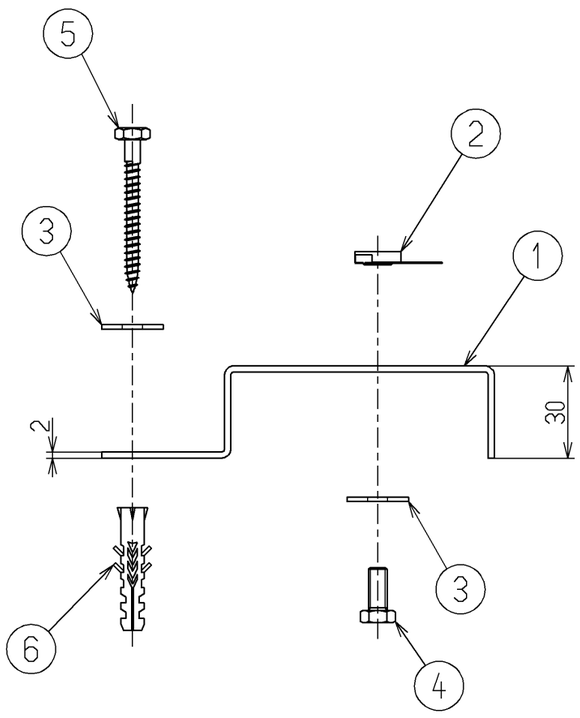

■本体仕様

項　目	仕　様
用　途	耐震施工用
材　質	ステンレス 他
設置場所	床に直接設置
設置面	コンクリート、木の床
使用条件	電気温水器に準ずる
取付対象製品	品番 ＲＥＷ－Ｂ：貯湯量 約6/１２/２５/３０/３５Ｌ
	品番 ＲＥＷ－Ｄ：貯湯量 約6/１２/２５Ｌ
	品番 ＲＥＫ：貯湯量 約１２/２５/３５Ｌ
	品番 ＲＥＡＨ/Ｋ０６：貯湯量 約６Ｌ
	品番 ＲＥＷ０６－Ｅ：貯湯量 約６Ｌ
	品番 ＲＥＳ：貯湯量 約6/１２/２５Ｌ
	品番 ＲＥＭ：貯湯量 約１２Ｌ

【注記】

注1）施工方法は同梱している施工説明書を参照ください。

注2）床材（建築躯体側）が木材の場合は、必ず厚さが
１５ｍｍ以上の合板に固定してください。固定には
呼び径４．１ｍｍ以上・長さ１６ｍｍ以上の木ねじと
座金を現場手配して施工してください。

TOTO		単位 ｍｍ	名称 湯ぽっと耐震用脚（床用）
製図 立花	検図 秋永　竹林	日付 17.02.20	尺度 1：2
備考			図番 RHE706

A3