番号	名　称	個数
1	フレキ管（L=750）	1
2	フレキ管（L=600）	2
3	パッキン（t=1.5）	6

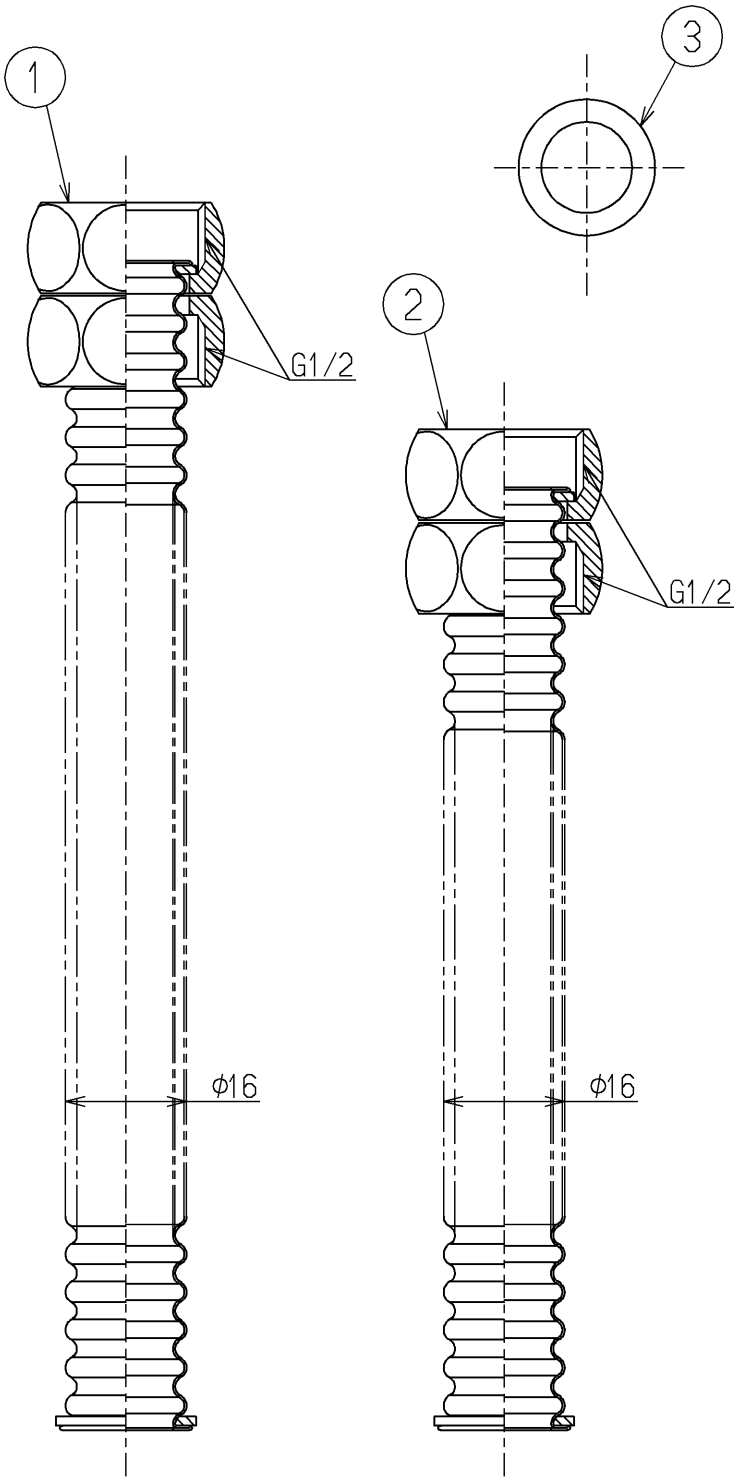

TOTO		単位 mm	名称 連結管
製図 立花	検図 岸本 福崎	日付 18.10.15	尺度 1：1
備考			図番 RHE716R

A4