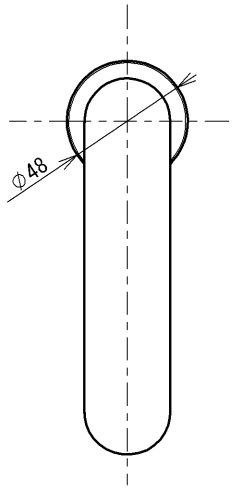

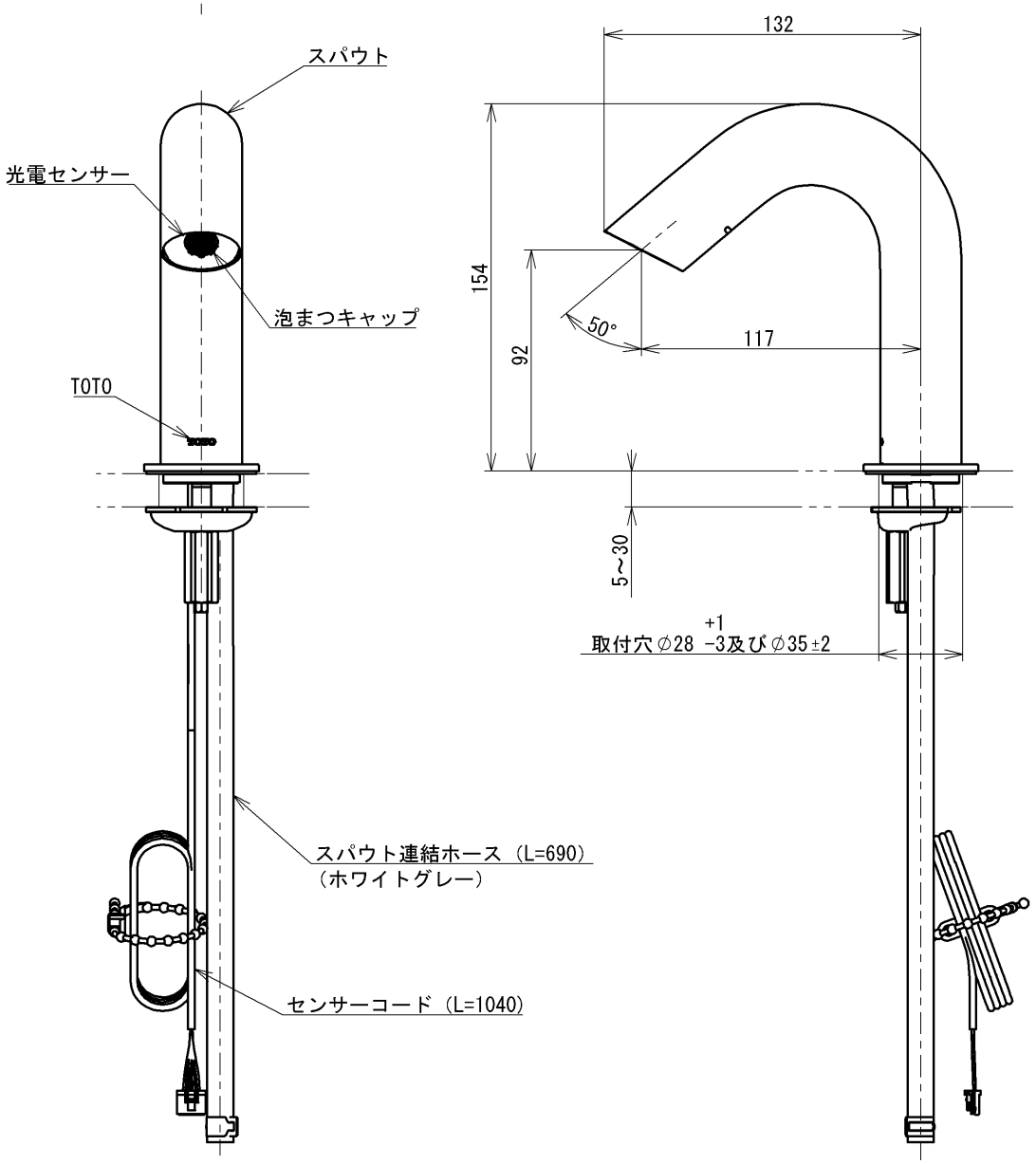

インバータや赤外線を用いた他の機器により誤作動することがあります
自動水栓は屋内用です、屋外では使用できません。

水道法適合品

TOTO		単位 mm	名称 台付自動水栓
製図 入江	検図 溝口 溝口	日付 2022-05-12	尺度 1:3
備考			品番 TLE28002J
			図番 TLE28002J=SA00.001.00

スパウト部

A4