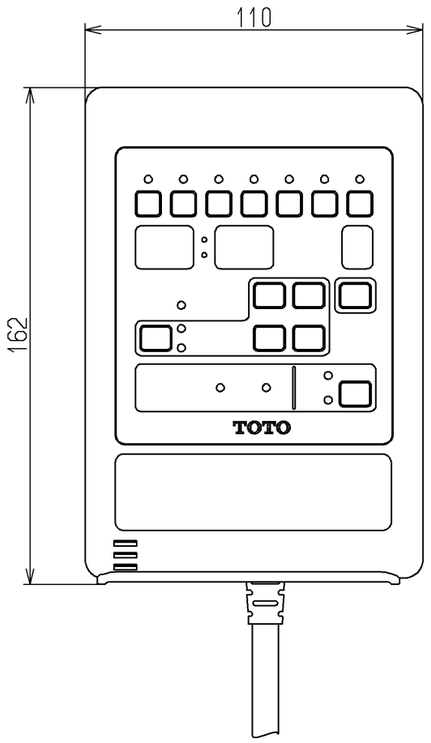

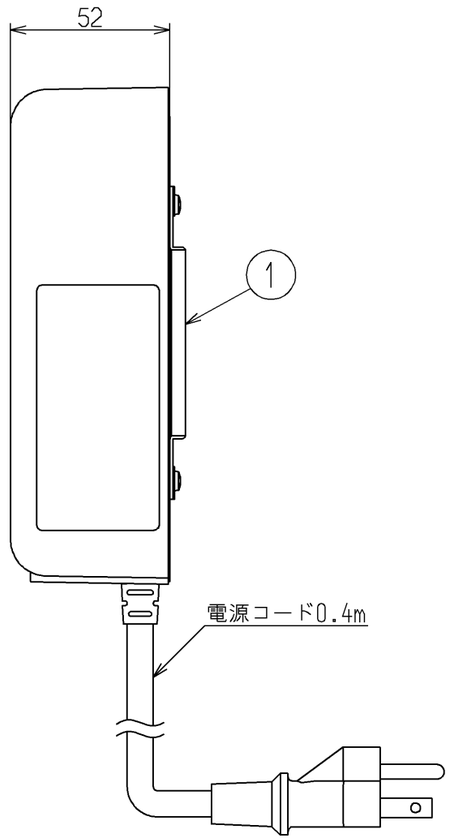

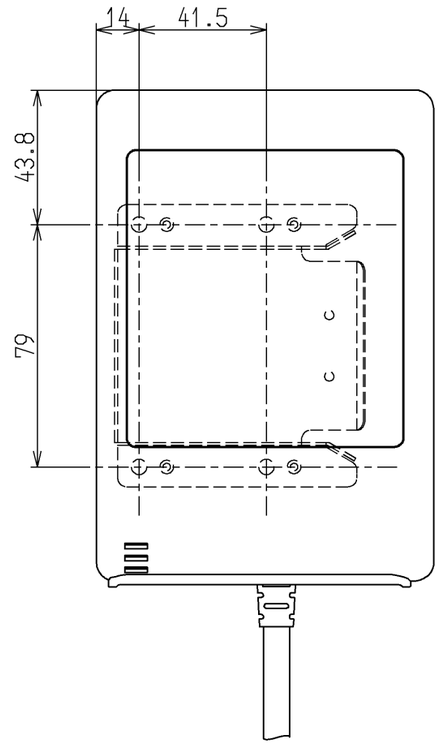

〈タイマー固定板取り付け位置〉

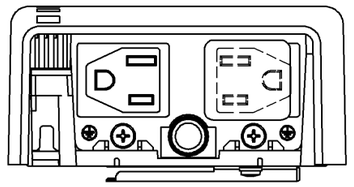

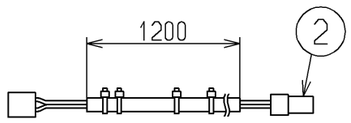

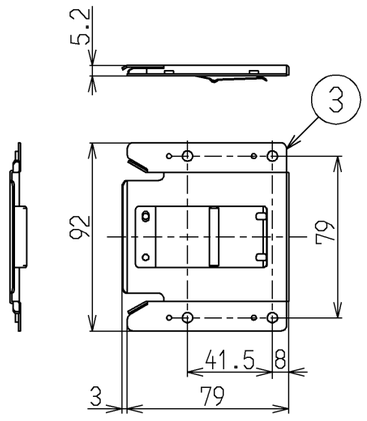

■仕様

項　　目	仕　様
設置場所	屋内用
電　　源	ＡＣ１００Ｖ〔５０/６０Ｈｚ〕
対象製品	ＴＯＴＯ製 電気温水器（ＡＣ１００Ｖタイプ）
コンセント口数	２口
出力	ＡＣ１００Ｖ　７Ａ以下／口　（合計１４Ａ以下）
プログラム設定数	最大８プログラムまで
最小設定時間間隔	１分
質　　量	約６２０ｇ
使用環境温度	－１０～４０℃
同梱部品	木ねじφ４．１×３２〔４〕 バインドサミタイト４×１０、ナイロンクランプ、 インシュロック、ビニタイ〔２〕、 取扱説明書（保証書付）、施工説明書

注記

1．水がかかったり、湿気が多い場所では使用しないでください。
2．定格１５Ａ・ＡＣ１２５Ｖのコンセントを単独で使用してください。
3．アース工事（Ｄ種接地工事）を行ってください。
4．電源には電気容量２０Ａ以上の漏電遮断器を取り付け、
　必ず単独配線としてください。
5．結露が生じる場所や、亜硫酸ガスやアンモニア等の腐食性ガスのある場所、
　高周波ノイズ・電界・磁界の強い場所では使用しないでください。
6．電源コードの切断、継ぎ足しを行わないでください。
7．本体はコンセント口を下向きにして、床面から３００ｍｍ以上、
　左側面の障害物から３０ｍｍ以上、右側面の障害物から１３０ｍｍ以上
　離して取り付けてください。
8．床面に転がしたり、逆付・横付はしないでください。
9．使用しないコンセント口は安全のため、必ず付属のコンセントカバーを
　差し込んでください。
10．本製品は必ず電気温水器とセットでご使用ください。
11．対応する電気温水器
　REAH03A11型〔※〕・REAK03A11型〔※〕・REAL03A11型〔※〕
　REAH03B11型〔※〕・REAK03B11型〔※〕・REAL03B11型〔※〕
　REAH06A11型〔※〕・REAK06A11型〔※〕・REA01型〔※〕
　REWF03A11型・REWF03B11型・REB03H型・REBH03型
　REQ02型・RESK型・RES型・REM型・RE01M型

※２台接続する場合には、アクアオート用電源コード〔RHE659〕が
１本必要です。

番号	名　称	数量	備考
3	タイマー固定板	1	
2	アクアオート用電源コード	1	
1	ウィークリータイマー	1	

TOTO			単位 mm	名称 ウィークリータイマー
製図 若林	検図 大井 福崎	福崎	日付 17.11.06	尺度 1：2
備考				図番 RHE657S

A3