■壁掛け設置時　注4

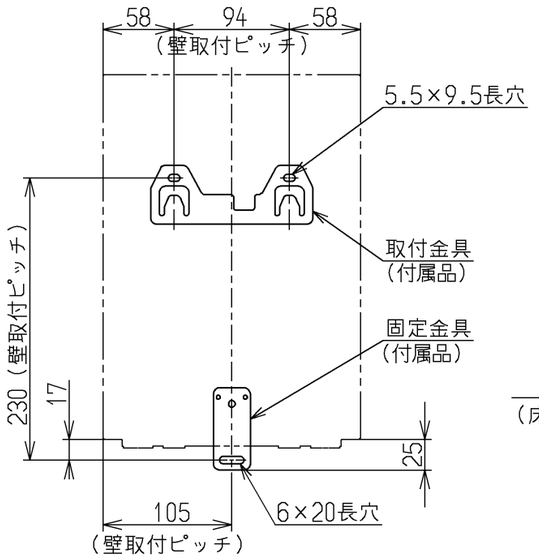

■床置き設置時　注2、注3

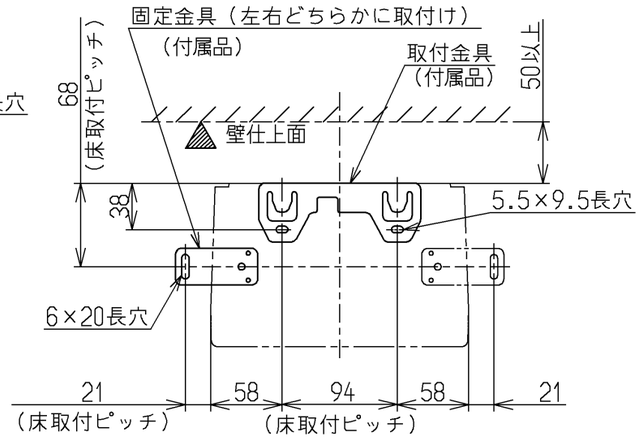

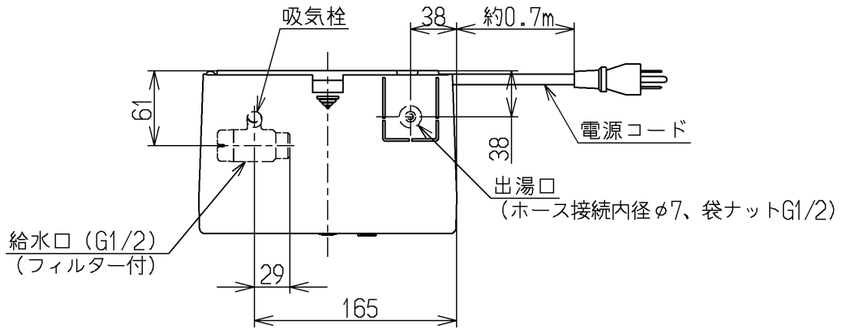

■化粧カバー取外図

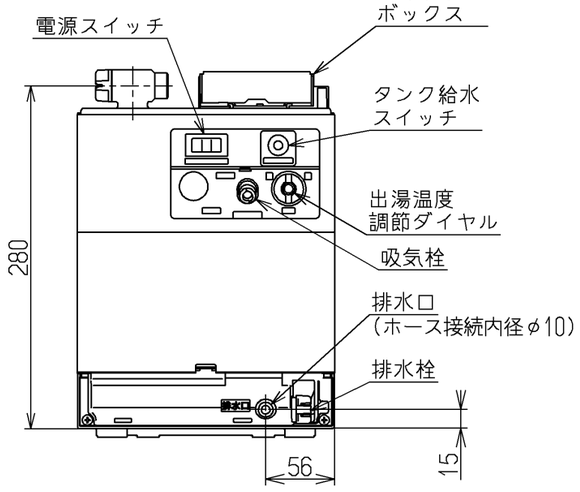

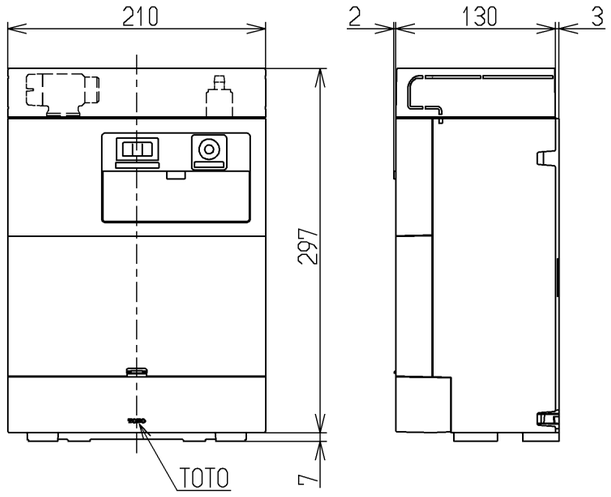

【注記】
注1）給水口は水平方向に回転可能。
注2）床に設置する場合は、フロントパネル付きのカウンターの中など隠蔽部の設置を推奨します。
注3）本製品は満水時質量が15kgを超えませんので法律上は耐震施工不要ですが、指定の施工方法に従って設置ください。
注4）壁に設置する場合は、満水時の製品質量に耐える強度が必要です。壁構造に応じて必要な補強を施してください。

■セット品番

セット品番		REAK03B11S61AK	REAK03B11S85G1K	REAK03B11S84GK
内訳	スパウト	Aタイプ	グースネックタイプ	
		ワンプッシュ有	ワンプッシュ有	ワンプッシュ無
		TENA61AH	TEN85G1H	TEN84GH
	電気温水器	REAK03B11		
	膨張水処理ユニット	RHE710R		

※セット品番末尾の「K」を外すと膨張水処理ユニット無しになります。
※必ず専用のスパウトとセットでお取り付けください。

■本体仕様

項目		仕様
製品名		貯湯式電気温水器
設置方式		屋内設置型
給水方式		元止め式
タイプ		湯水切り替えタイプ
貯湯量		2.5L（約3L）
電気関係	電源	AC100V（50/60Hz）
	電源プラグ	125V 12A
	定格消費電力※	0.6kW
	定格加熱能力※	
	電源コード長さ	約0.7m
外形寸法		約210mm（幅）×約133mm（奥行）×約297mm（高さ）（ケースの凸部を除く）
満水質量		約6kg
水圧	最低必要水圧（流動時）	0.07MPa
	最高水圧（静止時）	0.75MPa
沸き上がり温度		約70℃
出湯温度（給水温度15℃時）		約36℃（ただし、出湯温度調節ダイヤルで調節可能）
出湯温度調節範囲の目安	給水温度約5℃	約31～37℃
	給水温度約15℃	約33～38℃
	給水温度約25℃	約35～39℃
温度制御方式		バイメタルによる湯温検知
接続口	給水口	G1/2　おねじ
	出湯口	スパウト連結ホース専用接続口（内径φ7）
ヒーター		シーズヒーター
タンク材質		高耐食ステンレス鋼
安全装置		温度過昇防止器（手動復帰式バイメタル）
		温度ヒューズ
付属部品		取扱説明書（保証書付）、施工説明書、水抜きチューブ 取付金具、固定金具、φ4ねじ×1、木ねじ×3 自動吐水ラベル

※JIS C 9219の定格条件および試験方法による

■必要別売品一覧

品名		品番
連結管	L=150	RHE436-15
	L=200	RHE436-20
	L=300	RHE436-30
	L=350	RHE436-35N
	L=400	RHE436-40
	L=450	RHE436-45N
	L=500	RHE436-50
	L=600	RHE436-60
	L=750	RHE436-75
	L=850	RHE140
アングル形止水栓	壁給水用	TL3470J
	床給水用	TL3470R

■代表対応コンセント

メーカー名	品番
パナソニック	WK3001W（露出型）
	WF3002WK（埋め込み型）

水道法適合品	電気用品安全法適合品		
TOTO		単位 mm	名称 自動水栓一体形電気温水器（洗面・手洗い用元止め式）
製図 若林	検図 大井 福崎	日付 17.12.28	尺度 1：5
備考			図番 REAK03B11

A3