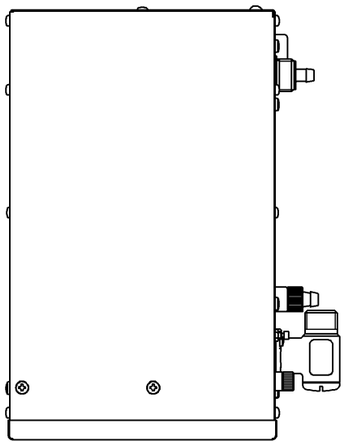

■セット品番

セット品番	セット品内訳					
	電気温水器	スパウト	ウィークリータイマー		湯ぽっと 耐震用脚（床用）	膨張水 処理ユニット
REAH06A11RSC41AK	REAH06A11R	TENA41AH	RHE657S	ウィークリータイマー電源プラグ仕様	RHE706	RHE710R
REAH06A11RSC41AZK			RHE658S			
REAH06A11RSC41A1K			–			
REAH06A11RSC40AK		TENA40AH	RHE657S			
REAH06A11RSC40AZK			RHE658S			
REAH06A11RSC40A1K			–			
REAH06A11RSC12AHK		TENA12AH	RHE657S			
REAH06A11RSC12AHZK			RHE658S			
REAH06A11RSC12AH1K			–			

※セット品番末尾の「K」を外すと膨張水処理ユニット無しになります。

■仕　様

項　目		仕　様
製品名		貯湯式電気温水器
設置方式		屋内設置型
給水方式		元止め式
貯湯量		約6L
電気関係	電源	AC100V(50/60Hz)
	定格消費電力 ※	0.6kW
	定格加熱能力 ※	
	電源コード長さ	1.0m
	電源プラグ	125V　12A
外形寸法		幅175mm×奥行280mm×高さ390mm
満水質量		約13kg
水圧	最低必要水圧(流動時)	0.07MPa
	最高水圧(静止時)	0.75MPa
出湯温度(給水温度15℃時)		約36℃(温度範囲 約30℃～40℃)
温度制御		バイメタルによるON-OFF制御
出湯口		スパウト連結ホース専用接続口
給水口		G1/2おねじ
ヒーター		シーズヒーター
安全装置		温度過昇防止器(手動復帰バイメタル式)
付属部品		取扱説明書(保証書付)、施工説明書、水抜きチューブ、自動吐水ラベル

※JIS C 9219の定格条件および試験方法による

■セット品番に含まれる別売品一覧

品　名			品　番
スパウト	Aタイプ	ワンプッシュ有	TENA41AH
		ワンプッシュ無	TENA40AH
	コンテンポラリタイプ	ワンプッシュ無	TENA12AH
ウィークリータイマー			RHE657S
ウィークリータイマー（凍結予防機能付き）			RHE658S
湯ぽっと耐震用脚（床用）			RHE706
膨張水処理ユニット			RHE710R

※必ず専用のスパウトとセットでお取り付けください。

■必要別売品一覧

品　名		品　番
連結管	L=150	RHE436-15
	L=200	RHE436-20
	L=300	RHE436-30
	L=350	RHE436-35N
	L=400	RHE436-40
	L=450	RHE436-45N
	L=500	RHE436-50
	L=600	RHE436-60
	L=750	TN65LX75
	L=850	RHE140
アングル形止水栓	壁給水用	TL347CU
	床給水用	TL347C1R

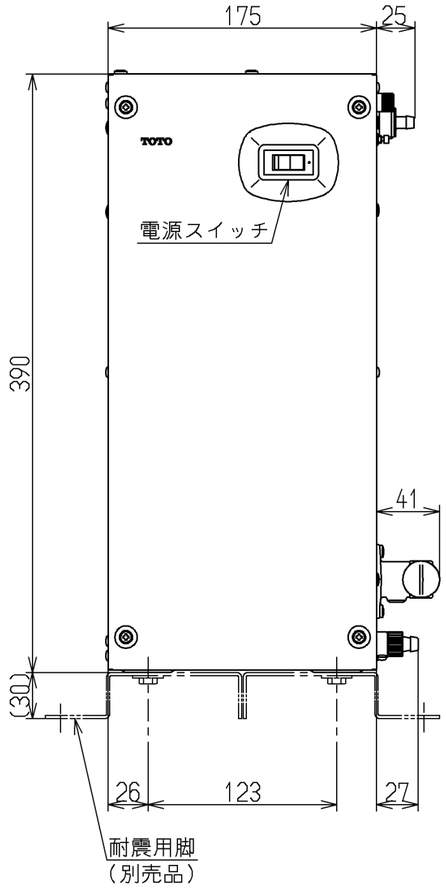

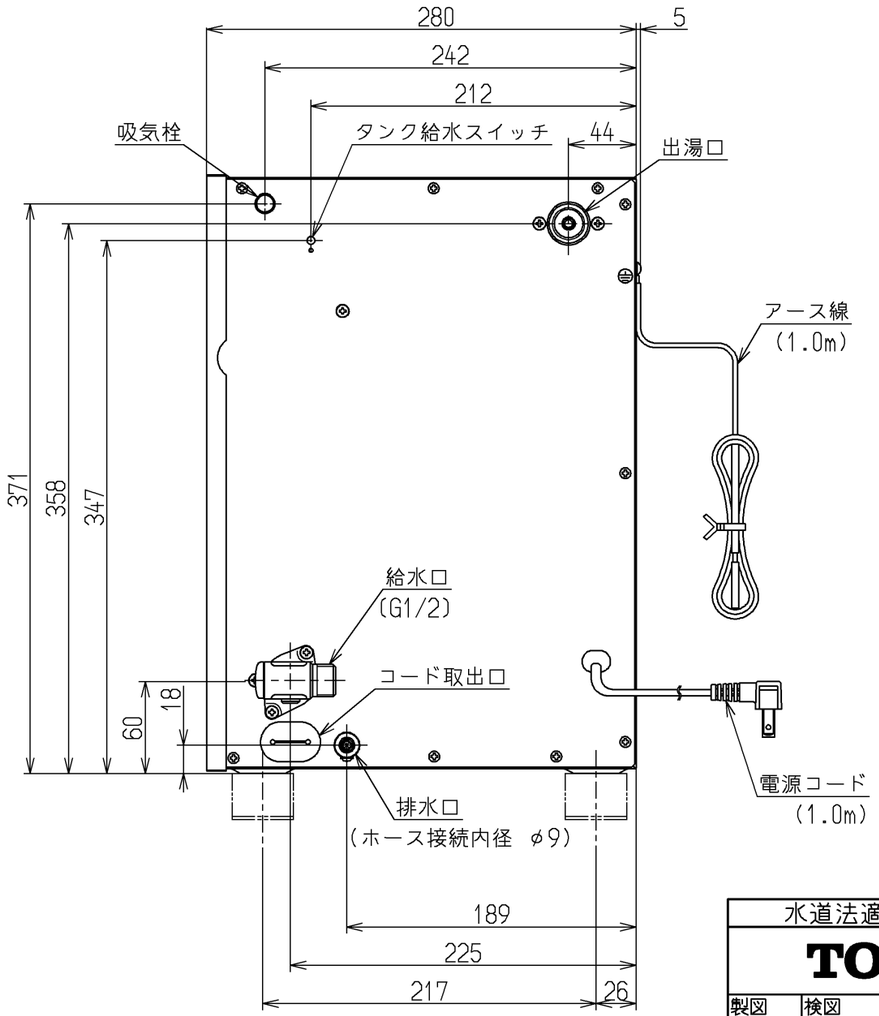

水道法適合品	電気用品安全法適合品		
TOTO		単位 mm	名称 自動水栓一体形電気温水器
製図 若林	検図 大井 福崎	日付 17.11.29	尺度 1：4
備考			図番 REAH06A11R

A3