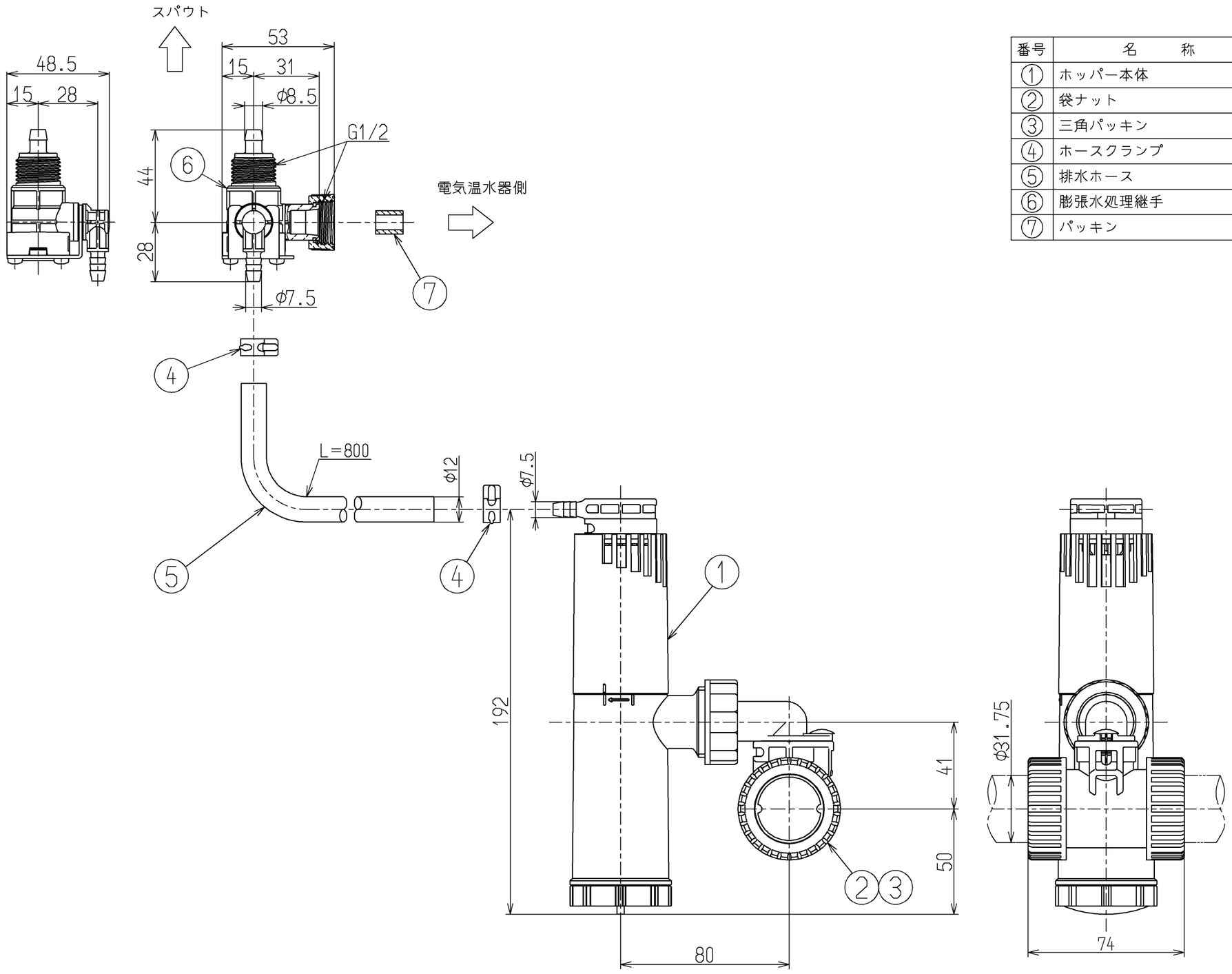

番号	名　　称	個数	備　　考
①	ホッパー本体	1	逆止弁組込
②	袋ナット	2	
③	三角パッキン	2	
④	ホースクランプ	2	
⑤	排水ホース	1	L=800〔樹脂ホース〕
⑥	膨張水処理継手	1式	逆止弁組込
⑦	パッキン	1	

TOTO		単位 mm	名称 膨張水処理ユニット
製図 若林	検図 大井 福崎	日付 17.11.29	尺度 1：2
備考			図番 RHE710R

A3