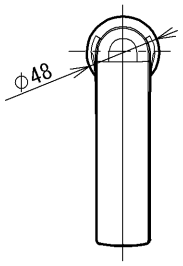

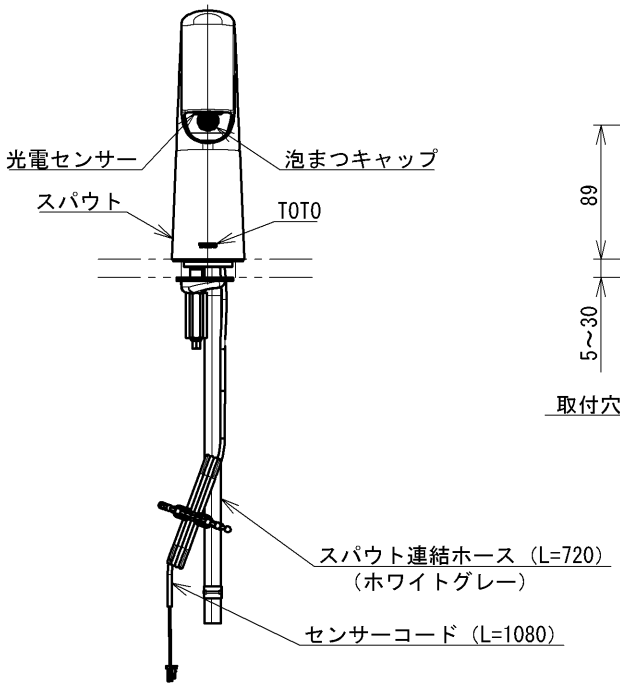

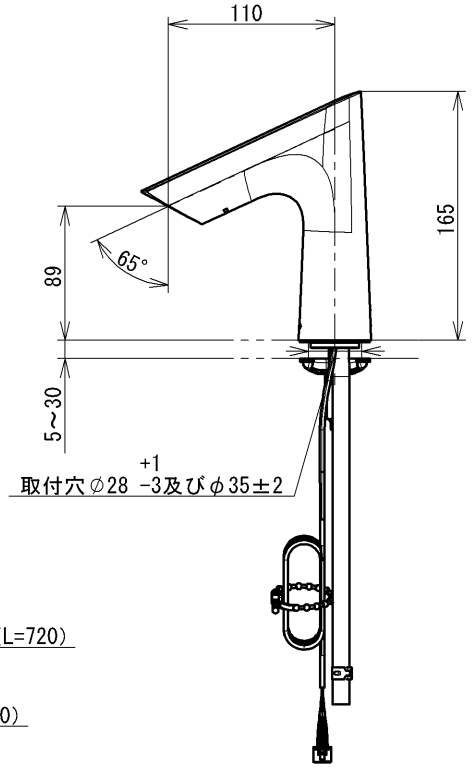

インバータや赤外線を用いた他の機器により誤作動することがあります。
自動水栓は屋内用です、屋外では使用できません。

水道法適合品

TOTO			単位 mm	名称 台付自動水栓
製図 田中（明）	検図 工藤（幸） 溝口	日付 2021-09-16	尺度 1:5	スパウト部
備考				品番 TLE27002J
				図番 TLE27002J=SA00.002.00

A4