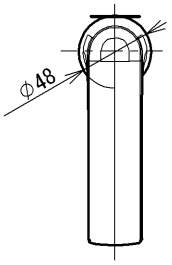

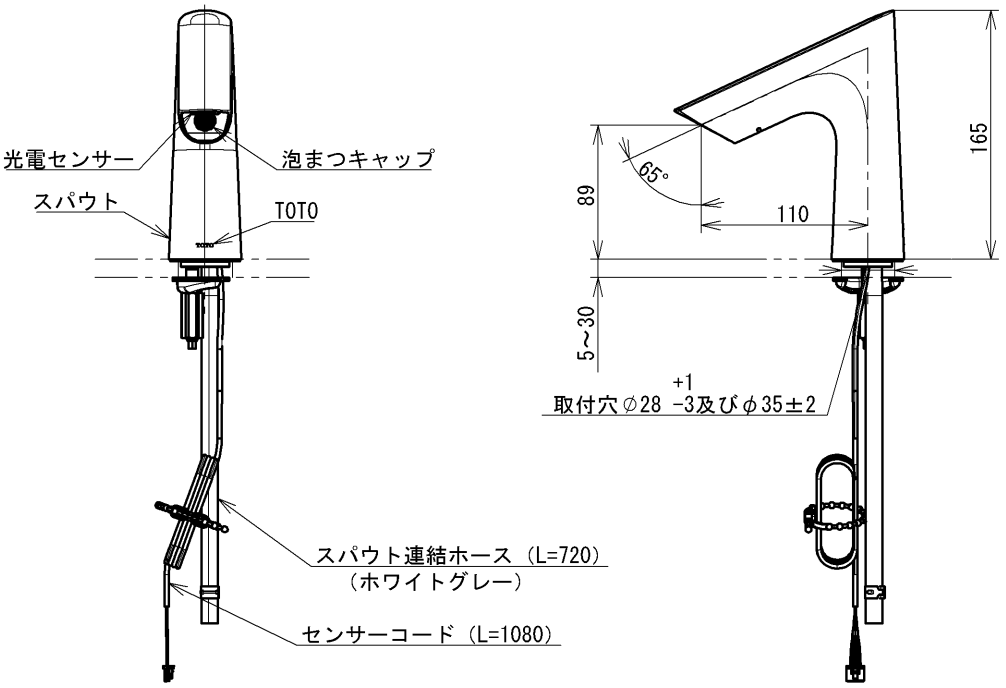

インバータや赤外線を用いた他の機器により誤作動することがあります。
自動水栓は屋内用です、屋外では使用できません。

水道法適合品

TOTO			単位 mm	名称 台付自動水栓
製図 角田	検図 溝口 川幡	日付 2021-02-25	尺度 1:5	スパウト部
備考				品番 TLE27002J
				図番 TLE27002J=SA00.000.02

A4