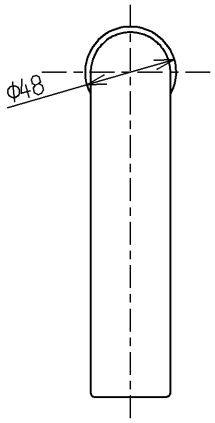

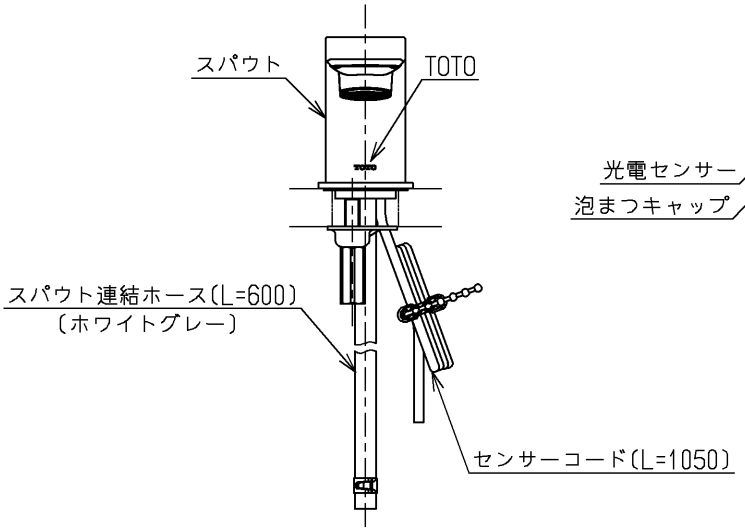

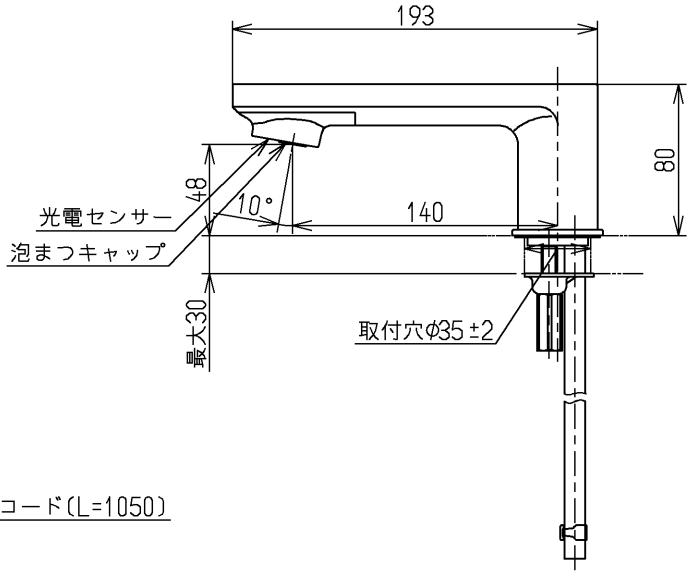

インバータや赤外線を用いた他の機器により誤作動することがあります。
自動水栓は屋内用です、屋外では使用できません。

水道法適合品

TOTO			単位 mm	名称 台付自動水栓
製図 小西(千)	検図 三浦(剛) 本田(忠)	日付 17.12.15	尺度 1：4	電気温水器一体形、スパウト部
備考				図番 TENA12FH

A4